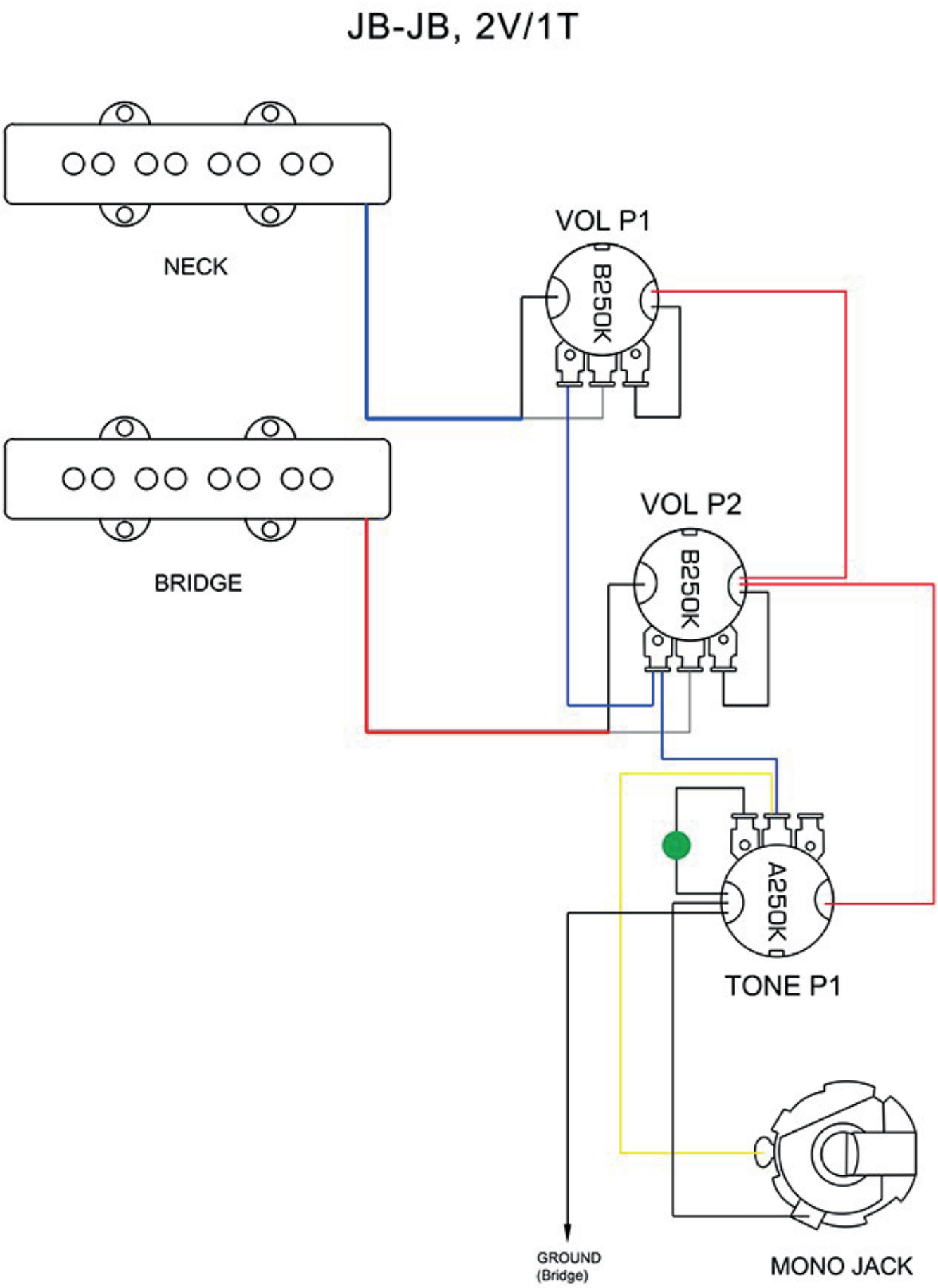KIT-JB-10 wiring diagram