NUX

MIGHTY8BT

AMPLIFICATEUR PORTABLE

Mode d'emploi

HT-PARLEUR 6.5"

EFFETS 3

MISE À JOUR USB

AVERTISSEMENT

Pour réduire le risque d'incendie ou de choc électrique, n'exposez pas cet appareil à la pluie ou à l'humidité.

ATTENTION

Cet appareil est conforme à la section 15 des règles de la FCC. Son fonctionnement est soumis aux deux conditions suivantes : (1) cet appareil ne doit pas causer d'interférences nuisibles, et (2) cet appareil doit accepter toute interférence reçue, y compris les interférences susceptibles d'occasionner un fonctionnement indésirable. Tout changement ou modification apporté sans l'approbation expresse de la partie responsable de la conformité peut annuler le droit de l'utilisateur à faire fonctionner cet équipement.

NOTE : cet équipement a été testé et jugé conforme aux limites applicables aux appareils numériques de classe B, conformément à la section 15 des règles de la FCC. Ces limites sont conçues pour fournir une protection raisonnable contre les interférences nuisibles dans une installation résidentielle. Cet équipement génère, utilise et peut émettre de l'énergie de fréquence radio et, s'il n'est pas installé et utilisé conformément aux instructions, peut causer des interférences nuisibles aux communications radio. Toutefois, l'absence d'interférences dans une installation particulière n'est pas garantie.

Si cet équipement provoque des interférences nuisibles à la réception de radio ou de télévision, ce qui peut être déterminé en l'allumant et en l'éteignant, l'utilisateur est encouragé à essayer de corriger les interférences en prenant une ou plusieurs des mesures suivantes :

- Réorienter ou déplacer l'antenne de réception.
- Écarter l'équipement du récepteur.
- Brancher l'équipement à une prise d'un autre circuit que celui auquel le récepteur est connecté.
- Consulter le revendeur ou un technicien radio/TV expérimenté pour obtenir de l'aide. L'appareil a été évalué comme répondant aux exigences générales d'exposition aux radiofréquences. L'appareil peut être utilisé sans restriction dans les conditions d'exposition d'une utilisation portable.

Le symbole d'éclair dans un triangle signifie « Risque électrique ! ». Il indique la présence d'informations sur la tension de fonctionnement et les risques potentiels d'électrocution.

Le point d'exclamation dans un triangle signifie « Attention ! ». Veuillez lire les informations figurant à côté de tous ces signes d'avertissement.

Sommaire

Introduction 01

Caractéristiques générales 01

Panneau de commande.....02

Fonctionnement 04

Alimentation par piles 07

Caractéristiques techniques 08

Introduction

Portable et puissant : le Mighty8BT est un amplificateur 8 watts portable avec des canaux pour guitare et microphone et une connexion Bluetooth. Les principaux réglages se trouvent sur le dessus de l'amplificateur et vous pouvez facilement composer le son que vous aimez. Choisissez un son clair ou saturé et activez 3 effets simultanément (modulation/délai/réverbération) à l'aide des touches à LED de couleur, réglez le gain, le niveau de sortie et l'égalisation. Vous pouvez lui brancher votre appareil mobile pour lire votre musique préférée ou vos pistes d'accompagnement, puis votre guitare et votre microphone pour jouer et chanter avec. Emportez votre créativité avec vous !

* Plus d'effets et de fonctions sont disponibles avec l'appli Mighty, téléchargeable gratuitement sur Google Play et l'Apple Store.

Caractéristiques générales

- 8 watts, haut-parleur de 6,5"
- Connexion Bluetooth
- 2 entrées pour instrument et microphone
- Canal pour instrument
  - Sons clair (Clean), de saturation (Overdrive) et de distorsion (Distortion)
  - Commandes de tonalité, de niveau et de niveau de modulation/délai
- Canal pour microphone
  - Commandes de niveau et de départ d'effet de réverbération
- Commandes de rythme et de niveau de batterie
- Battue du tempo du rythme (TAP)
- Commande de réverbération générale
- Sortie casque sur mini-jack 3,5 mm
- Entrée auxiliaire sur mini-jack 3,5 mm
- Port micro USB de type B
- Alimentation : adaptateur secteur-CC 12 V avec le négatif sur la pointe ou 8 piles AA

Panneau de commande

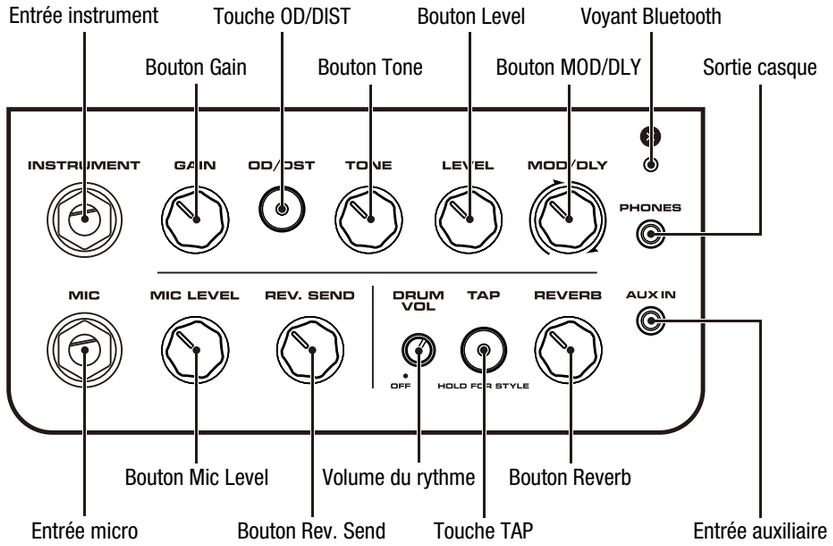

Panneau de commande

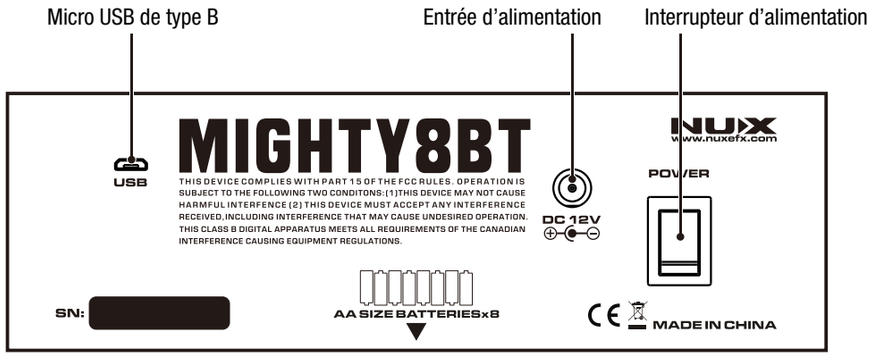

Fonctionnement

INSTRUMENT

Entrée instrument
Entrée du canal pour instrument sur jack 6,35 mm mono.

GAIN

Bouton Gain
Règle le niveau de gain d'entrée de l'instrument.

OD/DST

Touche OD/DIST
Sélecteur de son du canal pour instrument. Le voyant lumineux indique le son sélectionné.
Vert : Clean (son clair)
Jaune : Overdrive (saturation)
Rouge : Distortion (distorsion)

TONE

Bouton Tone
Règle le timbre de l'instrument.
Dans le sens horaire : son brillant ; dans le sens inverse : son plus feutré.

LEVEL

Bouton Level
Niveau de sortie du canal pour instrument.

MOD/DLY

Bouton MOD/DLY
Commande rapide des niveaux des effets de modulation et de délai sélectionnés. Veuillez consulter l'appli Mighty pour les effets et les commandes.

Voyant Bluetooth
La LED clignote quand l'appairage est possible. Et la LED s'allume fixement après connexion.

Sortie casque
Sortie casque sur mini-jack 3,5 mm stéréo.

Entrée micro
Entrée de canal de microphone sur jack 6,35 mm mono.

Bouton Mic Level
Règle le niveau d'entrée du microphone.

Bouton Rev. Send
Règle la quantité de la réverbération sélectionnée qui sera mélangée avec le canal du microphone.

Volume du rythme
Active le rythme et règle son volume. Un réglage à 0 désactive le rythme.

Touche TAP
Touche de battue du tempo qui permet de régler le tempo du rythme. Maintenez la touche TAP pressée pendant que vous utilisez le bouton Drum Vol pour changer de style de rythme.

Bouton Reverb
Règle le niveau de l'effet de réverbération sélectionné. Veuillez consulter l'appli Mighty pour les effets et les commandes.

Entrée auxiliaire
Entrée auxiliaire sur mini-jack 3,5 mm stéréo pour lecteur de musique externe.

Micro USB de type B
Entrée pour mise à jour du firmware.

Entrée d'alimentation
CC 12 V, avec le négatif sur la pointe.

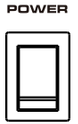

Interrupteur d'alimentation
Interrupteur de mise sous/hors tension du Mighty8BT.

Alimentation par piles

Si vous êtes en déplacement, l'appareil peut être alimenté par 8 piles AA. Nous recommandons l'utilisation de piles alcalines. L'autonomie maximale de fonctionnement est d'environ 8 heures.
Pour insérer ou changer les piles, veuillez retirer le couvercle de leur compartiment en tirant délicatement sur le cordon, comme indiqué en figure 1. Veillez à respecter la polarité des piles (figure 2), sinon l'appareil ne fonctionnera pas ou pourrait même être endommagé.

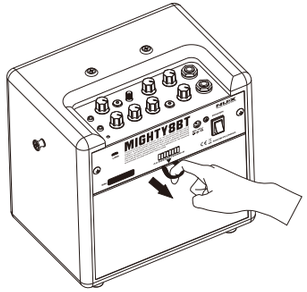

Figure 1

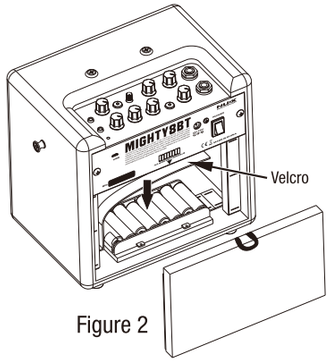

Figure 2

Caractéristiques techniques

- Fréquence d'échantillonnage : 44,1 kHz
- Conversion A/N, N/A : 24 bit
- Traitement du signal : 32 bit
- Niveau d'entrée :
  - Canal guitare -10 dBu
  - Canal micro -40 dBu
  - Entrée auxiliaire -10 dBu
- Sortie casque : 250 mW + 250 mW
- Haut-parleur : 6,5 pouces x 1
- Puissance de sortie nominale : 8 W
- Alimentation électrique : adaptateur secteur CC 12 V ; 8 piles AA (alcalines)
- Dimensions : 240 (L) x 166 (l) x 220 (H) mm
- Poids : 2,6 kg

Accessoires : mode d'emploi, adaptateur secteur

*Caractéristiques techniques et aspects sont susceptibles d'être modifiés sans préavis.

Marquage CE pour les normes européennes harmonisées

Le marquage CE qui est apposé sur les produits à alimentation électrique de notre société est en parfaite conformité avec les normes harmonisées EN 55032:2012/AC:2013 et EN 55024:2010 selon la directive 2014/30/EU du Conseil européen sur la compatibilité électromagnétique ainsi qu'avec la norme EN 60065:2014+ AC:2016 selon la directive 2014/35/EU du Conseil européen sur les basses tensions.

© 2019 Cherub Technology – Tous droits réservés. Aucune partie de cette publication ne peut être reproduite sous quelque forme que ce soit sans l'autorisation écrite préalable de Cherub Technology.

www.nuxefx.com

Fabriqué en Chine