Montage

Liste des pièces

- ❻ Vis BM6 x 12 (2 pièces)
- ❼ Vis PA4 x 15 (4 pièces)
- ❽ Vis BA6 x 30 (2 pièces)
- ❾ Vis à main (2 pièces)
- ❿ Vis PA6 x 50 (4 pièces)
- ⓫ Capuchons de vis (4 pièces)

Adaptateur secteur

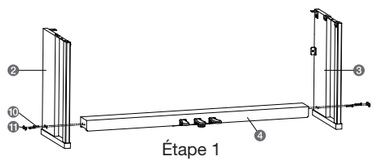

Étape 1

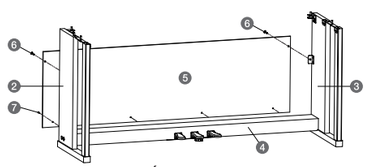

Étape 2

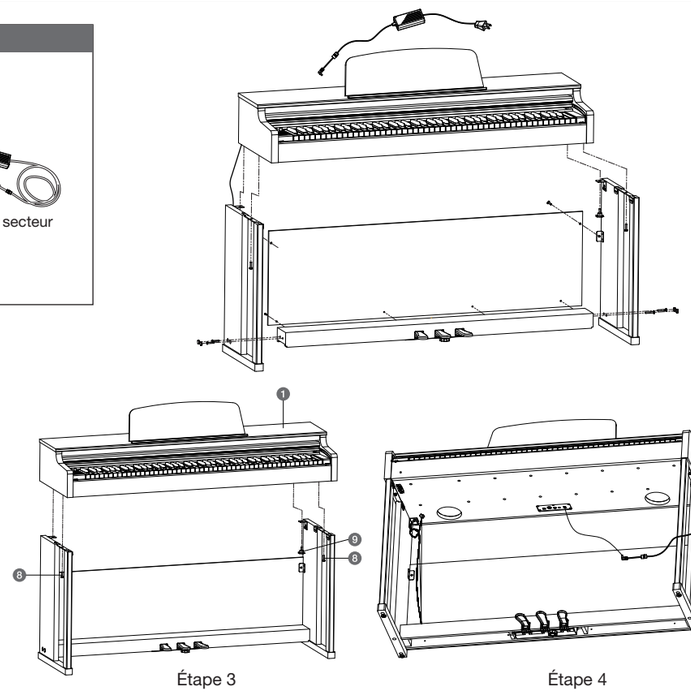

Étape 3

Étape 4

Adaptateur secteur

Connexions

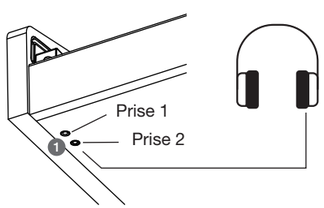

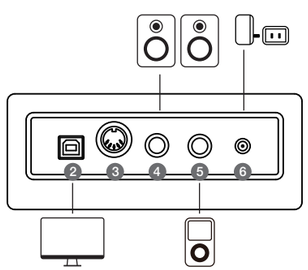

1. **Prises PHONE (casque)**
   Pour la connexion de casques d'écoute.
   Quand un casque est branché dans la prise 1, le son est produit à la fois dans le casque et par les haut-parleurs.
   Quand un casque est branché dans la prise 2, les haut-parleurs internes sont coupés.
   Le son ne peut être entendu qu'au casque.

2. **Prise USB**
   Pour la connexion par câble à un ordinateur ou à un appareil mobile. Un adaptateur supplémentaire peut être nécessaire pour la connexion d'appareils mobiles.
   Cette prise assure la transmission/réception de données MIDI et de données audio numériques.
   Cet instrument peut être utilisé pour diffuser de la musique lue sur un appareil externe, ou pour enregistrer avec un appareil externe ce qui est joué sur l'instrument.

3. **Prise de sortie MIDI OUT**
   Pour connecter un appareil MIDI externe.

4. **Prise LINE OUT (sortie ligne)**
   À connecter à la prise d'entrée INPUT d'un équipement audio externe tel qu'une chaîne stéréo.

5. **Prise AUX IN (entrée auxiliaire)**
   À connecter à la prise de sortie OUTPUT d'une source audio externe telle qu'un lecteur MP3.

6. **Prise DC IN (entrée d'alimentation CC)**
   Pour connecter l'adaptateur secteur spécifié.

Note :
N'écoutez pas de façon prolongée au casque avec un niveau de volume élevé. Cela peut entraîner une perte d'audition.

MEDELI

UP203 PIANO DROIT

Mode d'emploi

Liste des sons

1	German Grand
2	Bright German Grand
3	Japanese Grand
4	Warm Grand
5	Electric Grand
6	Honky Tonk
7	Vintage EP
8	Warm EP
9	Reed EP
10	Dark EP
11	FM EP
12	Crystal EP
13	Clavinet
14	Harpsichord
15	Tonewheel Organ
16	Classic Organ
17	Church Organ
18	Accordion
19	Synth Pad
20	Strings
21	Choir
22	Square Lead
23	Saw Lead
24	FM Pad
25	Bell
26	Celesta
27	Nylon Guitar
28	Electric Bass
29	Acoustic Bass
30	Synth Bass

Battements de métronome / rythmes

1	Simple Count	26	Slow Waltz
2	4/4 Beat	27	Cha Cha
3	2/4 Beat	28	Rumba
4	3/4 Beat	29	Samba
5	3/8 Beat	30	Techno 1
6	6/8 Beat	31	Hip Hop
7	5/4 Beat	32	Techno 2
8	5/8 Beat	33	Classic Disco
9	7/8 Beat	34	Funk 1
10	10/8 Beat	35	Funk 2
11	8Beat 1	36	Swing 1
12	8Beat 2	37	Swing 2
13	16Beat 1	38	Funky Jazz
14	16Beat 2	39	Bernard Shuffle
15	Rock	40	Bluegrass
16	Ska	41	Country Step
17	Slow Rock	42	Country Folk
18	70's Rock	43	Bossa Nova
19	Texas Rock	44	Latin
20	Sweet Ballad	45	Mambo
21	6/8 Soul	46	Waltz
22	Fusion Shuffle	47	Vienna Waltz
23	Adult Ballad	48	Polka
24	Organic Ballad	49	March
25	Tango	50	6/8 March

Liste des morceaux

	Sonata No.17	34	Etude C Major	67	Perludes No.8
1	Sonata No.14	35	Etude E Major	68	Doctor
2	Sonata No.8	36	Black Key	69	Reverie
3	Sonata No.25	37	Revolutionary	70	Cakewalk
4	Sonata No.20	38	Etude A-Flat	71	Arietta
5	Fur Elise	39	Etude F Minor	72	Butterfly
6	Menuett G-Dur 4	40	Nocturne B-Flat	73	Lyric Waltz
7	Prelude C Major	41	Nocturne E-Flat	74	Schos Gavotte
8	Prelude No.2	42	Nocturne F Minor	75	Schos Doll's
9	Gavotte No.5	43	Impromptu A-Flat	76	Gymnopedies
10	Minuet G Major	44	Fantaisie-Improm	77	Je Te Veux
11	Prelude C-Sharp	45	Raindrop	78	Fast Dance
12	Prelude E Major	46	Preludes C Minor	79	Gypsy Rondo
13	Prelude C Minor	47	Waltz E-Flat	80	Liebestraum
14	Invention No.13	48	Waltz C-Sharp	81	The Sapin
15	Invention No.1	49	Minute Waltz	82	Lyric Rondo
16	Sonata K.545 1st	50	Mazurkas F Major	83	Humoresque
17	Sonata K.333 1st	51	Sweet Remember	84	La Priere
18	Sonata K.333 3rd	52	May Breezes	85	To A Wild Rose
19	Rondo alla Turca	53	Spring Song	86	La Fontaine
20	Ah, Vous Dirai-je	54	Venetianisches	87	Blumenlied
21	Perpetuum Mobile	55	Lost Illusions	88	Le Coucou
22	Impromptu	56	Barcarolle	89	Minuet
23	Moments Musicaux	57	Christmas	90	Warblings
24	Serenade	58	Italian Polka	91	Gavotte
25	Arabesque	59	Traumerei	92	Dance Steps
26	La Chevaleresque	60	The Happy Farmer	93	Salut D'Amour
27	Tarentelle	61	May, Sweet May	94	Le Cygne
28	La Gracieuse	62	Winter Time I	95	La Paloma
29	Sonatina Op.36-1	63	Intermezzo	96	Rialto Ripples
30	Sonatina Op.36-2	64	Brahms Waltz	97	Chicken Pecking
31	Sonatina Op.36-3	65	Arabesques No.1	98	Maple Leaf Rag
32	Sonatina Op.36-4	66	Clair De Lune	99	Entertainer
33				100	Peacherine

AVERTISSEMENT SUR LA RÉGLEMENTATION DE LA FCC (pour les USA)

NOTE : cet équipement a été testé et trouvé conforme aux limites pour un appareil numérique de classe B, conformément à la Partie 15 de la réglementation de la FCC. Ces limites sont conçues pour fournir une protection raisonnable contre les interférences nuisibles dans une installation domestique. Cet équipement génère, utilise et peut émettre des radiofréquences et, s'il n'est pas installé et utilisé conformément aux instructions, peut causer des interférences nuisibles aux communications radio. Toutefois, l'absence d'interférences dans une installation particulière n'est pas garantie. Si cet équipement provoque des interférences nuisibles à la réception de radio ou de télévision, ce qui peut être déterminé en l'allumant et en l'éteignant, l'utilisateur est encouragé à essayer de corriger les interférences en prenant une ou plusieurs des mesures suivantes :

- Réorienter ou déplacer l'antenne de réception.
- Augmenter l'écart entre l'équipement et le récepteur.
- Brancher l'équipement à une prise d'un autre circuit que celui auquel le récepteur est connecté.
- Consulter le revendeur ou un technicien radio/TV expérimenté pour obtenir de l'aide.

Si des éléments tels que des câbles sont fournis avec cet équipement, vous devez utiliser ceux-ci.
Les changements ou modifications non autorisés de ce système peuvent invalider le droit de l'utilisateur à faire fonctionner l'équipement.

ATTENTION

Le fonctionnement normal du produit peut être perturbé par de fortes interférences électromagnétiques. Si c'est le cas, réinitialisez simplement le produit pour retrouver un fonctionnement normal en suivant le mode d'emploi. Au cas où le fonctionnement ne serait pas rétabli, veuillez utiliser le produit à un autre endroit.

Conservez ce manuel
Après avoir lu ce manuel, veuillez le conserver pour vous y référer ultérieurement.

PRÉCAUTIONS

Emplacement
Utiliser l'unité dans les conditions suivantes peut entraîner un dysfonctionnement.

- Exposition directe au soleil
- Température ou humidité extrêmes
- Lieux excessivement poussiéreux ou sales
- Emplacements soumis à des vibrations excessives
- Près de champs magnétiques

Alimentation électrique
Veuillez brancher l'adaptateur secteur prévu à une prise de courant de tension correcte.
Ne le branchez pas à une prise secteur de tension autre que celle pour laquelle est prévue votre unité.

Interférence avec d'autres appareils électriques
À proximité, la réception de radio et de télévision peut subir des interférences parasites. Faites fonctionner cette unité à une distance convenable des récepteurs de radio et de télévision.

Entretien
Si l'extérieur est sale, essuyez-le avec un chiffon propre et sec. N'utilisez pas de nettoyants liquides, tels que du benzène ou un diluant, ni de produits de nettoyage ou de cires inflammables.

Manipulation
N'appliquez jamais de force excessive aux commutateurs et commandes pour éviter de les endommager.

Empêchez tout corps étranger d'entrer dans votre instrument.
Ne placez jamais un récipient contenant du liquide à proximité de cet appareil. Si du liquide pénètre dans l'appareil, cela peut provoquer une panne, un incendie ou une électrocution. Veillez à ne pas laisser d'objets métalliques pénétrer dans l'appareil.

Guide de dépannage

Les haut-parleurs produisent un bruit à la mise sous ou hors tension.
C'est normal et cela ne doit pas vous inquiéter.

Les haut-parleurs ne produisent pas de son quand on joue sur le clavier.
Vérifiez si le volume n'est pas réglé trop bas.
Vérifiez qu'il n'y a pas de casque connecté à la prise 2 pour casque.

Après connexion à un ordinateur, l'instrument n'est pas reconnu.
Vérifiez que le câble USB est bien connecté. Essayez de le connecter à un autre port USB sur l'ordinateur. Cet instrument est « plug and play » et fonctionne donc sans installer de pilote.

Caractéristiques techniques

Clavier :	88 touches lestées à mécanique de type marteau
Sensibilité au toucher :	5 types, désactivation
Polyphonie :	192 notes (max.)
Sons :	30
Métronome/Rythmes :	50
Morceaux :	100
2e son (superposition/ partage) :	Gauche, Droit 1, Droit 2
Twinova :	Oui
Contrôle du métronome/rythme :	Start/Stop, Volume métronome/rythme
Effets :	D.A.S., Réverbération (2 types, 10 niveaux), Chorus (1 type, 10 niveaux)
Séquenceur :	1 morceau personnel (1 piste de mélodie)
Connectivité :	2 casques, pédalier, USB-B (MIDI), sortie MIDI, entrée auxiliaire, sortie ligne
Alimentation :	CC 12 V
Amplificateur :	2 x 20 watts
Haut-parleurs :	2 x 12 cm
Dimensions (L x l x H) :	1405 x 416 x 842 mm
Poids :	45,6 kg

** Toutes les caractéristiques sont sujettes à modification sans préavis.*

Illustration des fonctions

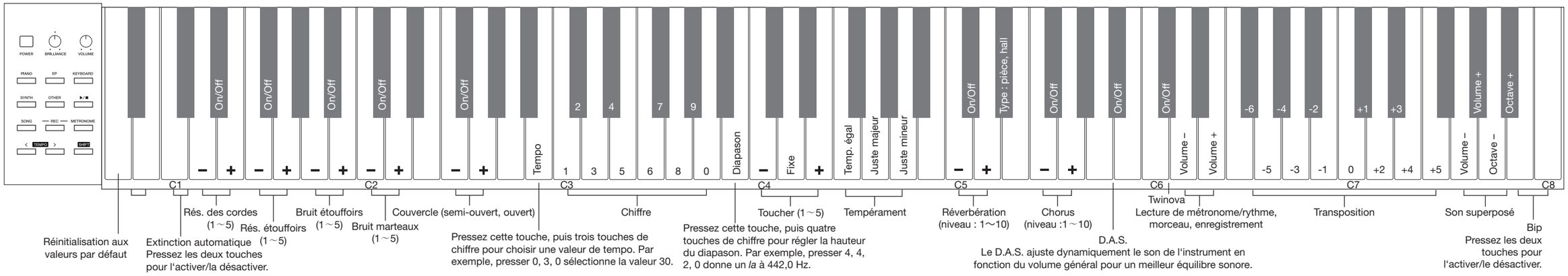

Description des fonctions

Face avant

Interrupteur **POWER**	Pressez-le pour mettre l'instrument sous/hors tension.
Bouton **BRILLIANCE**	Tournez ce bouton dans le sens horaire pour rendre le son plus brillant, ou dans le sens inverse pour le rendre plus feutré.
Bouton **VOLUME**	Tournez ce bouton dans le sens horaire pour augmenter le niveau du volume, ou dans le sens inverse pour le diminuer.
Touches de son	Pressez-les pour sélectionner un son. Appuyer plusieurs fois sur une touche de son fait défiler et sélectionne les sons de ce groupe.
Touche ▸/■	Lance/arrête la lecture du morceau, du métronome/ rythme ou du morceau enregistré.
Touche **SONG**	Pressez-la pour accéder au mode Song (morceau).
Touche **REC**	Pressez-la pour accéder au mode d'enregistrement.
Touche **METRONOME**	Pressez-la pour accéder au mode Métronome/Rythme.
Touches **TEMPO < / >**	Maintenez [SHIFT] enfoncée puis utilisez ces touches pour régler le tempo. Appuyer en même temps sur [<] et [>] rappelle le tempo par défaut. En mode Song ou Métronome/Rythme, utilisez ces touches pour sélectionner le contenu à lire.
Touche **SHIFT**	Maintenez [SHIFT] et pressez la ou les touches correspondantes pour utiliser les commandes de clavier.

Rappelons qu'en notation anglo-saxonne :
A=*la*, B=*si,* C=*do*, D=*ré*, E=*mi*, F=*fa*, G=*sol*.

Mode superposition/partage du clavier

Activer la fonction de superposition.

1. Maintenez une touche de son enfoncée, puis pressez une autre touche de son pour activer leur superposition. Les voyants des sons correspondants s'allument.
2. Le premier son sur lequel vous appuyez sera défini comme son principal. Le deuxième son sur lequel vous appuyez sera défini comme son superposé.

Activer la fonction de partage du clavier.

1. Maintenez deux touches de son enfoncées, puis pressez la touche du clavier au niveau de laquelle sera divisé le clavier.
2. Relâchez les touches de son. Les voyants des sons correspondants s'allument.
3. Le premier son sur lequel vous appuyez sera défini comme son de droite. Le deuxième son sur lequel vous appuyez sera défini comme son de l'autre partie du clavier.

Sélectionner un son.
Appuyer plusieurs fois sur une touche de son fait défiler et sélectionne les sons de ce groupe.

Désactiver la fonction de superposition/partage du clavier.

1. Maintenez la touche du premier ou du second son enfoncée pour désactiver le son en question. Le voyant du son correspondant s'éteint, ce qui indique que la fonction de superposition/partage du clavier est désactivée.
2. Pressez la touche d'un son autre que le premier ou le deuxième son. La fonction superposition/partage du clavier sera désactivée. Le son pressé sera sélectionné et le voyant correspondant s'allumera.

Note :
Si vous pressez plusieurs touches lors du choix du point de partage du clavier, c'est la dernière touche enfoncée qui sera définie comme point de partage.

Twinova
La fonction Twinova divise le clavier en deux parties ayant toutes les deux le même son et la même tessiture, pour faciliter le jeu avec un ami ou un professeur.
Maintenez la touche [SHIFT] enfoncée, puis pressez la touche [C#6] pour activer ou désactiver la fonction Twinova. Le point de partage est entre E4 et F4.
Notes :

1. En mode Twinova, les fonctions de superposition et de partage du clavier entre deux sons ne sont pas disponibles.
2. Le mode Twinova ne peut pas être sélectionné en cours de lecture d'un morceau.

Paramètres de piano

1. Maintenez la touche [SHIFT] enfoncée, puis utilisez le clavier pour activer ou désactiver les paramètres du piano, ou régler la profondeur de l'effet correspondant. Les paramètres de piano (résonance des cordes, résonance des étouffoirs, bruit des étouffoirs, bruit des marteaux et ouverture du couvercle) s'appliquent uniquement aux sons de piano 1 à 4. Ces paramètres ne sont pas disponibles lorsque vous utilisez d'autres sons.
2. Lorsqu'un paramètre du piano est désactivé (off), l'appui sur la touche [–] correspondante ne fait rien. Mais si vous appuyez sur la touche [+] correspondante, la profondeur de l'effet augmente de 1 (sauf le couvercle qui passera de semi-ouvert à complètement ouvert).
3. Lorsqu'on réactive un paramètre de piano, il retrouve son niveau antérieur.

Faire jouer le métronome / des rythmes

Passez en mode Métronome/Rythme.
Pressez la touche [METRONOME] pour passer en mode Métronome/Rythme. Le voyant de cette touche s'allume.

Sélectionner un motif de métronome/rythme.

1. Avec les touches [<] / [>], sélectionnez le motif de métronome/rythme souhaité.
2. Maintenez la touche [<] / [>] enfoncée pour sauter rapidement au onzième son le plus proche. Par exemple, si le motif actuel est le n°5, maintenez la touche [>] enfoncée et vous passerez au n °11.
3. Maintenez la touche [SHIFT] enfoncée, puis utilisez les touches de chiffre [C3 - A3] pour saisir un numéro de motif de métronome/rythmique. Utilisez deux touches à la suite pour saisir un numéro. Par exemple, appuyez successivement sur [A3], [C3] pour sélectionner le métronome/rythme n °1. (Voir la liste *Battements de métronome/rythmes* pour plus de détails.)

Lancer/arrêter le métronome/rythme.

1. En mode Métronome/Rythme, pressez la touche [▸/■] pour lancer/arrêter la lecture.
2. Pendant la lecture de métronome/rythme, le voyant de la touche [▸/■] clignote en mesure avec le tempo actuel.

Notes :

1. En mode Song (morceau) ou Record (enregistrement), seul est joué le motif de base du métronome. Le voyant de la touche [METRONOME] clignote en mesure avec le tempo du morceau.
2. Même si le métronome est activé pendant l'enregistrement, il ne sera pas enregistré.

Écoute des morceaux

Passer en mode de morceau (Song).
Pressez la touche [SONG] pour passer en mode de morceau. Le voyant de cette touche s'allume.

Sélectionner un morceau.

1. Avec les touches [<] / [>], sélectionnez le morceau désiré.
2. Maintenez la touche [<] / [>] enfoncée pour sauter rapidement au onzième morceau le plus proche. Par exemple, si le morceau actuel est le n°1, maintenez la touche [>] enfoncée et vous passerez au n°11.
3. Maintenez la touche [SHIFT] enfoncée, puis utilisez les touches de chiffre [C3 - A3] pour saisir un numéro de morceau.
   Utilisez trois touches à la suite pour saisir un numéro de morceau. Par exemple, appuyez successivement sur [A3], [A3], [C3] (001) pour sélectionner le morceau n°1. (Voir la *Liste des morceaux* pour plus de détails.)

Lancer/arrêter la lecture d'un morceau.
En mode de morceau, pressez la touche [▸/■] pour lancer/arrêter la lecture du morceau.

Enregistrement

Préparer et lancer l'enregistrement.

1. Pressez la touche [REC] pour passer en mode d'enregistrement. Le voyant de cette touche s'allume.
2. En mode d'enregistrement, maintenez la touche [SHIFT] enfoncée et pressez la touche [REC] pour mettre l'enregistreur en attente. Le voyant de la touche [REC] clignotera.
3. Jouez sur le clavier pour lancer l'enregistrement. Pendant l'enregistrement, le voyant de la touche [REC] clignote.

Arrêter l'enregistrement.
Pressez la touche [REC] pour arrêter l'enregistrement. Le voyant de la touche [REC] cesse de clignoter. Les données enregistrées seront automatiquement sauvegardées.

Lire le morceau

1. En mode d'enregistrement, pressez la touche [▸/■] pour lire le morceau enregistré.
2. Pendant la lecture du morceau enregistré, le voyant de la touche [▸/■] clignote. S'il n'y a pas de données enregistrées, presser la touche [▸/■] ne fait rien.

Note :
Les données enregistrées ne sont pas perdues quand on éteint l'instrument.