aw_DP280K_manual_G04_180111.pdf 1 18/1/11 15:39

PIANO DIGITAL

Manual de Instrucciones

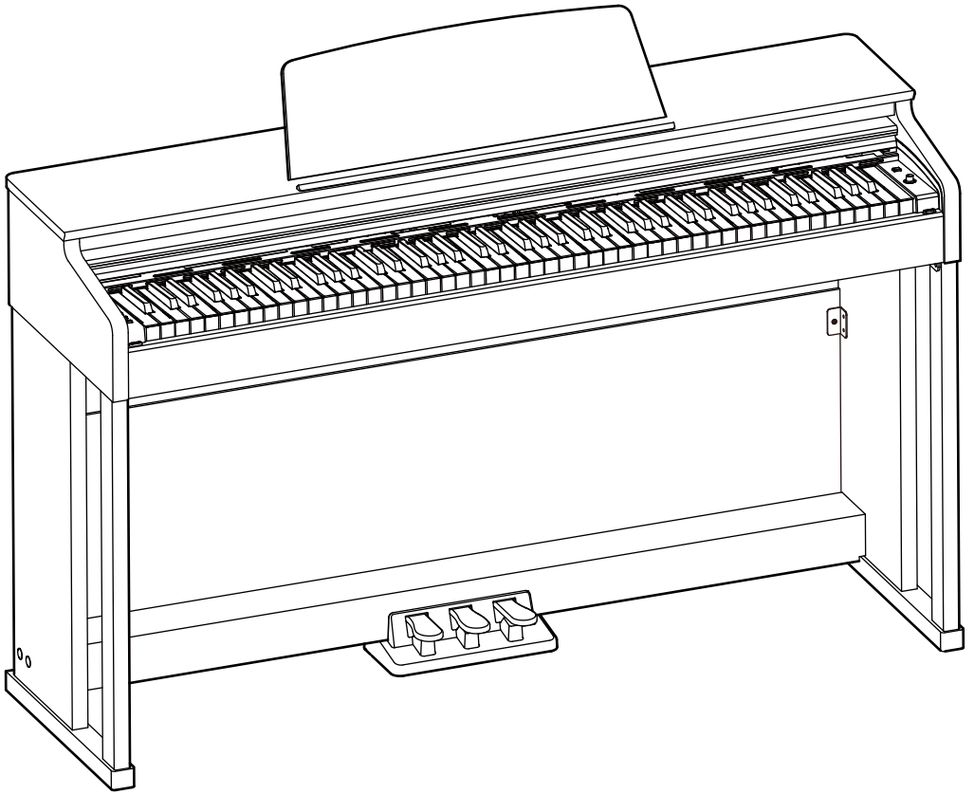

aw_DP280K_manual_G04_180111.pdf 2 18/1/11 15:39

¡PRECAUCIONES DE SEGURIDAD!

AVISO SOBRE LAS REGULACIONES DE LA FCC (solo en Estados Unidos)

Este equipo fue sometido a pruebas y se determinó que cumple con los límites para un dispositivo digital de Clase B, de acuerdo con la Parte 15 de las normas de la FCC.
Estos límites están diseñados para proporcionar una protección razonable contra interferencias perjudiciales en una instalación doméstica. Este equipo genera, utiliza y puede irradiar energía de radiofrecuencia y, si no se instala y utiliza de acuerdo con las instrucciones, puede causar interferencias perjudiciales en las comunicaciones por radio. Sin embargo, no hay garantía de que no se produzcan interferencias en una instalación en particular.
Si este equipo causa interferencias perjudiciales en las señales de radio o televisión, lo cual puede determinarse apagando y encendiendo el equipo, se recomienda al usuario que intente corregir dicha interferencia mediante una o más de las siguientes medidas:

- Reorientar o reubicar la antena receptora
- Aumentar la separación entre el equipo y el receptor.
- Conectar el equipo a una toma de corriente de un circuito diferente al que está conectado el receptor.
- Consultar al distribuidor o a un técnico de radio/TV experimentado para obtener ayuda.

Los cambios o modificaciones no autorizados a este sistema pueden anular la autoridad del usuario para operar este equipo.

ADVERTENCIA

El funcionamiento normal de este equipo puede verse afectado por una fuerte interferencia electromagnética. En tal caso, reinicie el equipo para reanudar su funcionamiento normal según el manual de instrucciones. En caso de que su funcionamiento no se pueda reanudar, utilice el equipo en otra ubicación.

PRECAUCIONES

LEA DETENIDAMENTE ANTES DE PROCEDER

Guarde este manual en un lugar seguro para futuras consultas

Toma de Corriente
Conecte el adaptador de CA designado a una toma de CA con el voltaje correcto.

No lo conecte a una toma de corriente alterna de voltaje distinta a la prevista para su instrumento.

Desenchufe el adaptador de corriente AC cuando no utilice el instrumento o durante tormentas eléctricas.

Conexiones
Antes de conectar el instrumento a otros dispositivos, apague todas las unidades para prevenir el mal funcionamiento y/o daños a otros dispositivos.

Ubicación
No exponga el instrumento a las siguientes condiciones para evitar deformaciones, decoloraciones o daños más graves

- Luz solar directa
- Temperatura o humedad extrema
- Ubicación extremadamente sucia o llena de polvo
- Vibraciones o golpes fuertes
- Cercanía a campos magnéticos

Interferencia con otros dispositivos eléctricos
Las radios y los televisores situados cerca pueden sufrir interferencias en la recepción. Utilice esta unidad a una distancia adecuada de radios y televisores.

Limpieza
Limpie sólo con un paño suave y seco.
No utilice diluyentes de pintura, disolventes, líquidos de limpieza ni paños de limpieza impregnados con productos químicos.

Manipulación
No aplique fuerza excesiva a los interruptores o controles.

No deje que papel, objetos metálicos u otros objetos entren en el instrumento. Si esto ocurre, desenchufe el cable de alimentación de la toma de corriente. Luego, haga que el instrumento sea inspeccionado por personal de servicio calificado.

Desconecte todos los cables antes de mover el instrumento

aw_DP280K_manual_G04_180111.pdf 3 18/1/11 15:39

Índice

Descripción de Panel y Teclado
Panel Delantero. 4
Pedal. 4
Teclado. 5
Panel Trasero....5

Configuración
Guía de Configuración. 6

Conexiones
Conectar Auriculares....9
Conectar Equipo de Audio....9
Conectar Reproductor de MP3/CD 9
Conectar Computadora....9

Inicio Rápido
Fuente de Alimentación....10
Ajustar Volumen Maestro. 10
Reproducir Demo 10
Reproducir Voces....10
Reproducir Canciones....11
Grabación....11

Reproducir las Voces
Reproducir una Voz. 12
Reproducir Dos Voces Simultáneamente....12
Reproducir Diferentes Voces con Ambas manos....12
Volumen de Voz....13
Reproducir Demos de una Voz. 13
Respuesta Táctil. 13
Transponer....14
Afinar....14
Resonancia en Pedal. 14
Metrónomo. 14
Tempo....15

Efecto DSP
Reverberación....16
Coro. 16
D.A.S. (Sistema Acústico Dinámico). 16

Canciones
Reproducir Canciones....17
Practicar Canciones. 17

Grabación de Canciones
Preparar Grabación....18
Iniciar Grabación. 18
Detener Grabación....18
Grabación de Reproducción....18
Eliminar Grabación....18

Dúo 19

Twinova....19

Canal MIDI Out 20

Sonido Audible 20

Resolución de Problemas 21

Especificaciones....21

Anexos
Lista de Voces....22
Lista de Canciones....22
Lista de Demos. 22
Tabla de Implementación MIDI 23

aw_DP280K_manual_G04_180111.pdf 4 18/1/11 15:39

Descripción de Panel y Teclado

Panel Delantero

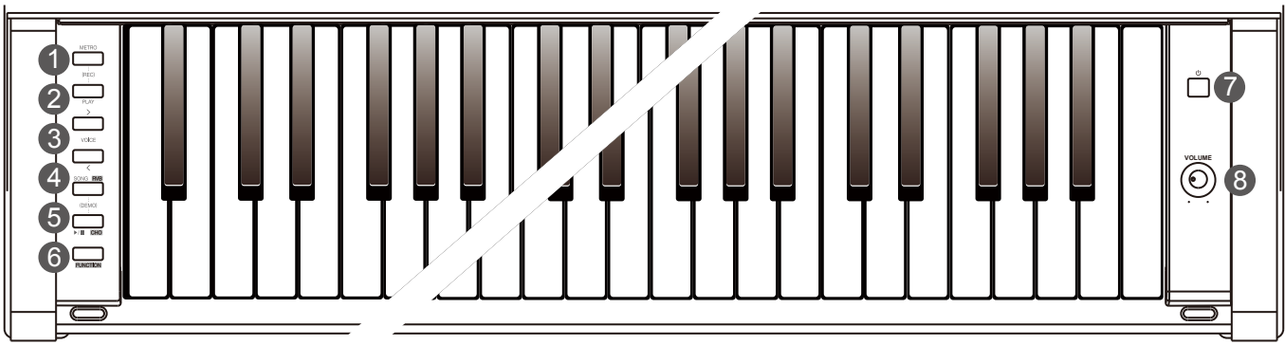

1. Botón [METRO]
Pulse para encender o apagar el Metrónomo.
Pulse [METRO] y [PLAY] al mismo tiempo para entrar al modo Grabación.

2. Botón [PLAY]
Inicia o detiene la reproducción de una canción grabada.
Pulse [METRO] y [PLAY] al mismo tiempo para entrar al modo Grabación.

3. Botones [>] / [<]
Pulse para ajustar los parámetros.

4. Botón [SONG RVB]
Pulse para entrar al modo Canción.
Pulse y mantenga pulsado [FUNCTION] y luego pulse este botón para activar o desactivar la reverberación.
Pulse [SONG RVB] y [▶/■ CHO] al mismo tiempo para entrar al Modo Demo.

5. Botón [▶/■ CHO]
Pulse para iniciar o detener la reproducción de la canción.
Pulse y mantenga pulsado [FUNCTION] y luego pulse este botón para activar o desactivar el coro.
Pulse[SONG RVB] y [▶/■ CHO] al mismo tiempo para entrar al Modo Demo.

6. Botón [FUNCTION]
Mantenga pulsado para acceder a las funciones secundarias de otros botones o teclas.

7. Interruptor [POWER]
Presione para encender o apagar el equipo.

8. Perilla [VOLUME]
Ajusta el volumen maestro.

Pedal

9. Pedal Suave
Pise el pedal suave, las notas tocadas en el teclado sonarán más suaves.

10. Pedal de Sostenuto
Pise el pedal del sostenuto, las notas tocadas antes de pisar el pedal tendrán un efecto de sostenido.

11. Pedal de Sostenido
Pise el pedal de sostenido, las notas tocadas en el teclado tendrán un sostenido más largo. El pedal de sostenido también soporta la operación de medio pedal. Realizar con el pedal de sostenido para conseguir un efecto de sostenido suave

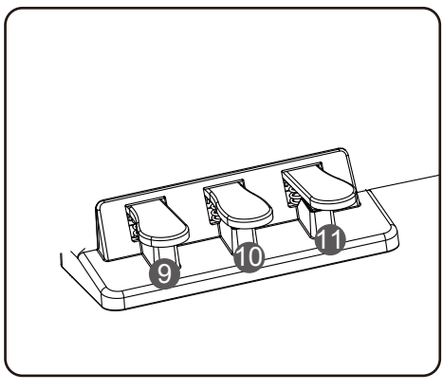

aw_DP280K_manual_G04_180111.pdf 5 18/1/11 15:39

Teclado

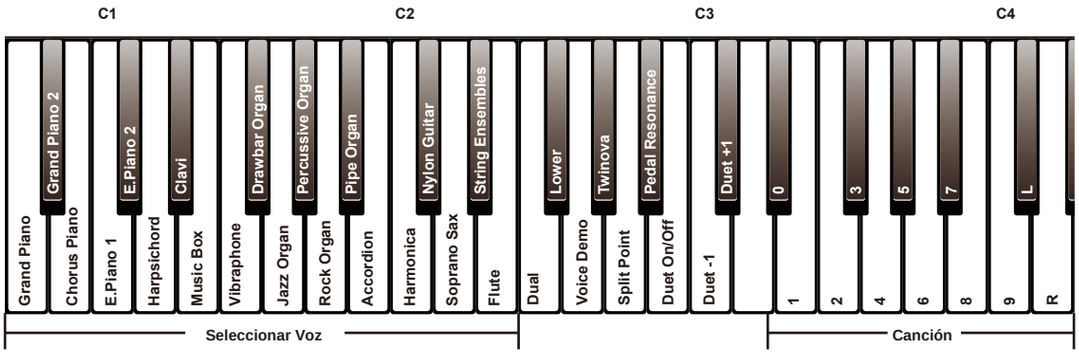

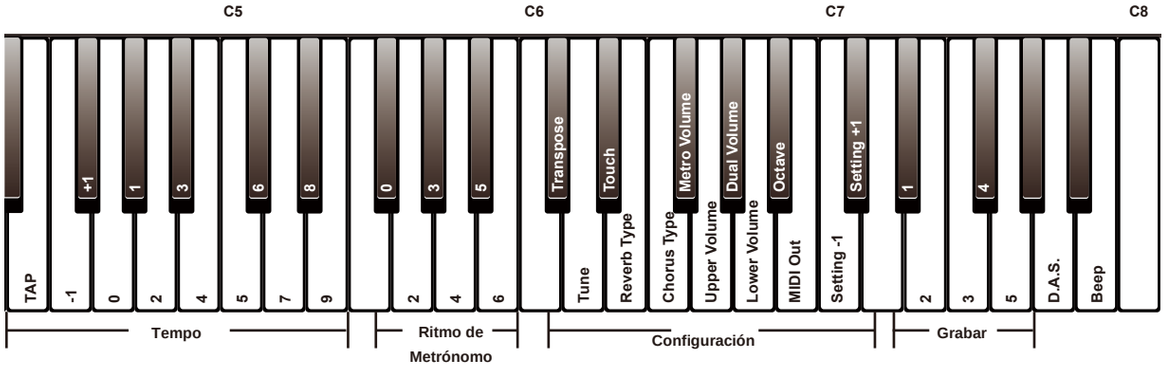

Panel Trasero

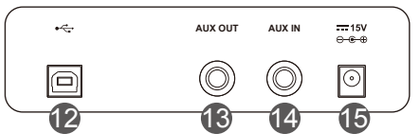

12. Puerto USB
Conecta a computadora.

13. Toma AUX OUT
Conecta a un equipo de audio externo.

14. Toma AUX IN
Conecta a una fuente de audio externa, como un reproductor de MP3 o CD.

15. Toma DC
Conecta al adaptador de alimentación especificado

aw_DP280K_manual_G04_180111.pdf 6 18/1/11 15:39

Configuración

Esta sección contiene información sobre la configuración del instrumento y la preparación para tocarlo. Lea esta sección detenidamente antes de encender el equipo.

Guía de Configuración

Para montar el soporte, necesitará un destornillador Phillip (no suministrado). Compruebe que todas las piezas enumeradas a continuación estén incluidas antes de continuar

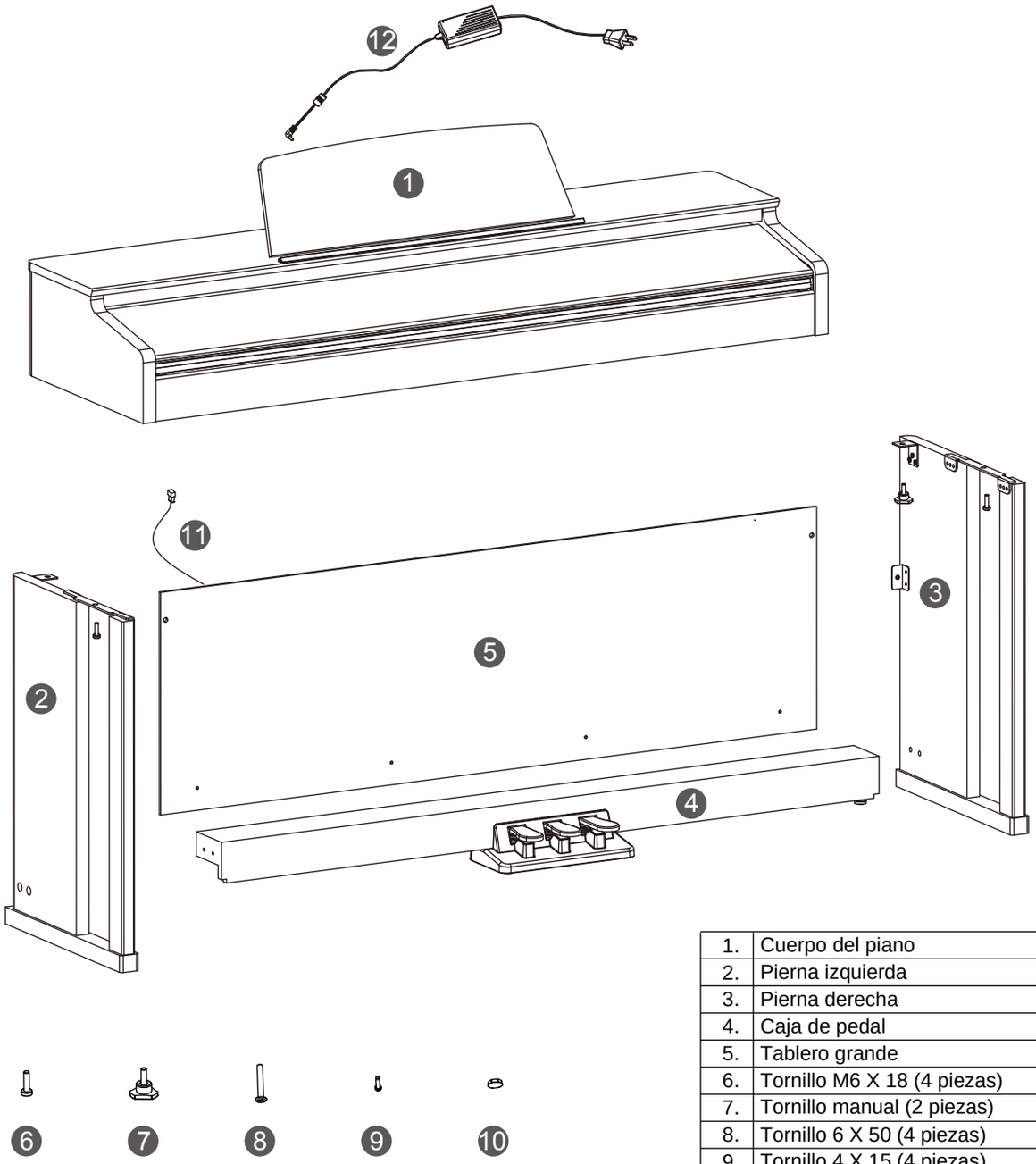

1.	Cuerpo del piano
2.	Pierna izquierda
3.	Pierna derecha
4.	Caja de pedal
5.	Tablero grande
6.	Tornillo M6 X 18 (4 piezas)
7.	Tornillo manual (2 piezas)
8.	Tornillo 6 X 50 (4 piezas)
9.	Tornillo 4 X 15 (4 piezas)
10.	Tapón de rosca (4 piezas)
11.	Cable de pedal
12.	Adaptador de corriente de CA

aw_DP280K_manual_G04_180111.pdf 7 18/1/11 15:39

A. Coloque el pedal (4) entre los componentes de la pata izquierda y derecha (2 y 3), utilice 4 tornillos (8) (2 en cada lado) para fijar las patas al pedal y luego cubra las tapas roscadas (10) en la parte superior (2 en cada lado) (Asegúrese de que los componentes estén en la dirección correcta antes de la instalación).

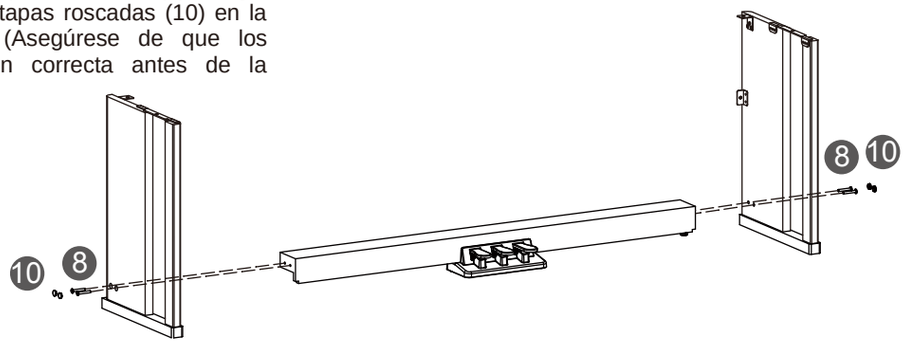

B. Coloque el tablero trasero grande contra el soporte completado en el Paso A, luego use el tornillo (9) y el tornillo (6) para fijarlo al soporte.

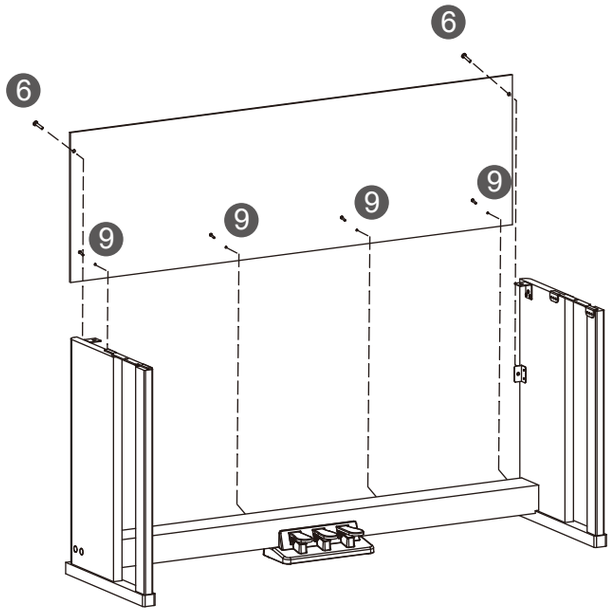

C. Coloque el cuerpo del piano en la parte superior del ensamblaje terminado en el paso B, luego utilice los tornillos (6) y el tornillo de mano (7) para fijarlo.

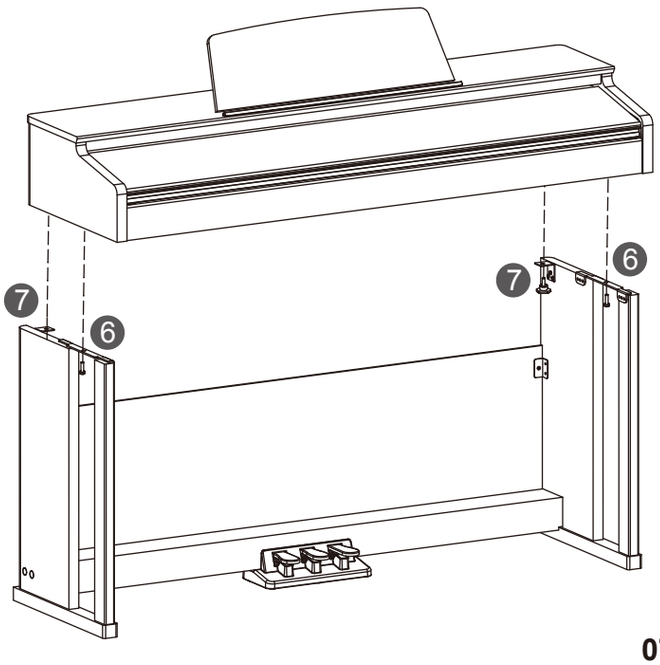

aw_DP280K_manual_G04_180111.pdf 8 18/1/11 15:39

Configuración

D. Conecte el cable de pedal a la toma de pedal situada en la parte trasera inferior del piano. La configuración ha finalizado, ahora el piano está listo para conectarse a la fuente de alimentación.

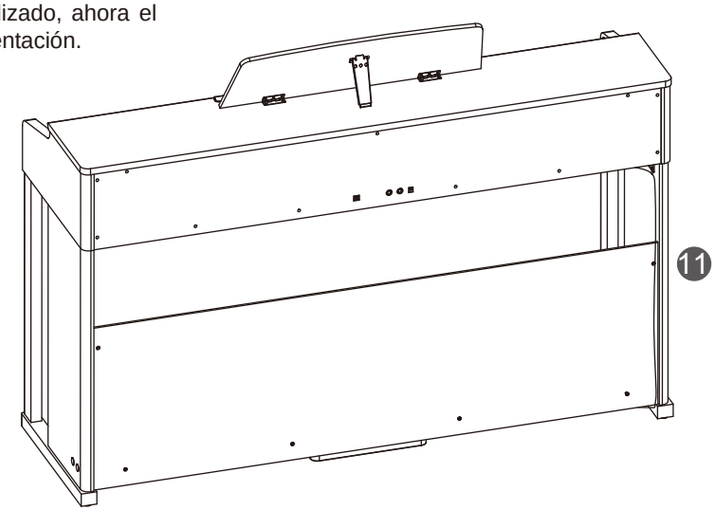

aw_DP280K_manual_G04_180111.pdf 9 18/1/11 15:39

Conectar Auriculares

Conecte aquí un par de auriculares estéreo estándar para la práctica privada o para tocar a altas horas de la noche.

Toma 1: Cuando se conectan los auriculares, se puede escuchar el sonido de los auriculares y los altavoces.
Toma 2: Cuando se conectan los auriculares, los altavoces internos se silencian y el sonido solo se oye a través de los auriculares.

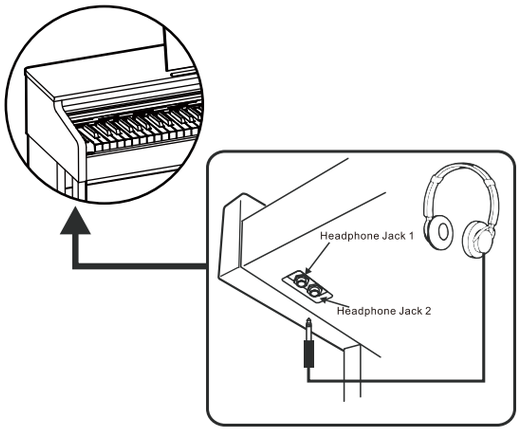

Nota

Para evitar el riesgo de pérdida de audición, no utilice auriculares a alto volumen durante un largo período de tiempo.

Conectar Equipo de Audio

La toma AUX OUT conecta la salida del instrumento a un equipo de audio externo, como un amplificador de teclado, un sistema de sonido estéreo, una consola mezcladora o una interfaz de grabación.
Utilice un cable de audio para conectar la toma AUX OUT del instrumento a la toma INPUT del equipo de audio externo.

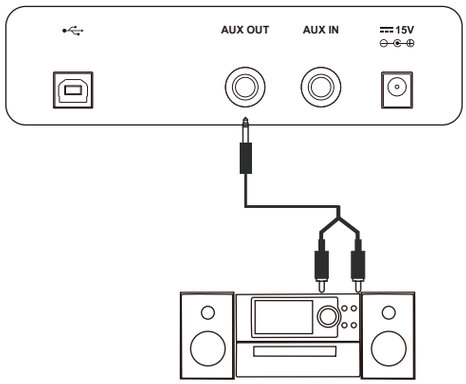

Notas:

1. Desconecte la alimentación de todos los dispositivos antes de conectar o desconectar equipos externos.
2. Para evitar dañar los altavoces, ajuste el nivel de volumen maestro al mínimo antes de encenderlos.

Conectar Reproductor de MP3/CD

La toma AUX IN recibe señales de audio de una fuente de audio externa, como un MP3 o un reproductor de CD.

Utilice un cable de audio para conectar la toma AUX IN del instrumento a la toma OUTPUT de un reproductor de MP3/CD. Los altavoces del instrumento reproducirán la música transmitida desde el reproductor externo, y usted podrá seguir tocando.

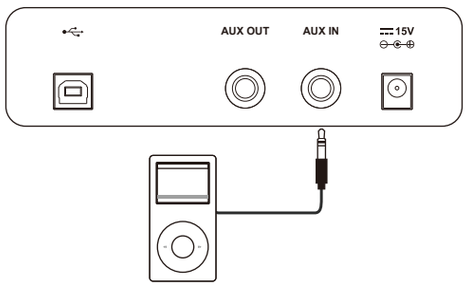

Conectar Computadora

Utilice un cable USB estándar para conectar el conector USB del instrumento al puerto USB de una computadora.
Con USB, puede guardar una ejecución del teclado en la computadora o utilizar el instrumento para reproducir la música reproducida en la computadora.

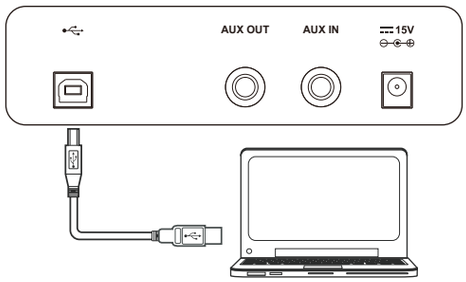

Nota:

No configure el dispositivo MIDI USB como entrada y salida simultáneamente cuando configure el software en su computadora. De lo contrario, el sonido se superpondrá al tocar el teclado.

aw_DP280K_manual_G04_180111.pdf 10 18/1/11 15:39

Inicio Rápido

Fuente de Alimentación

1. Antes de conectar a la red eléctrica, ajuste el interruptor [POWER] a "OFF" y ajuste el nivel de volumen maestro al mínimo.
2. Conecte el adaptador de alimentación a la toma DC IN del panel trasero.
3. Enchufe el adaptador de alimentación en un tomacorriente de CA apropiado.
4. Pulse el botón [POWER]. El indicador del botón se enciende, indicando que el instrumento está encendido.
5. Cuando esté listo para apagar el instrumento, pulse y mantenga pulsado el botón [POWER] durante un segundo. El indicador de botones se apagará.

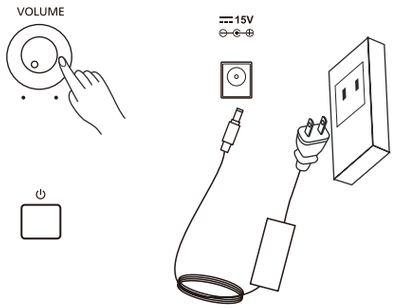

Notas:

1. Para ahorrar energía, el instrumento se apagará automáticamente. después de 30 minutos cuando no se usa. Para desactivar esta función, mantenga pulsada la tecla A0 (la primera tecla a la izquierda del teclado) y luego encienda el equipo.
2. Para su seguridad, desenchufe el instrumento cuando no esté en uso o durante una tormenta eléctrica.

Ajustar el Volumen Maestro

Gire la perilla [VOLUME] en el sentido de las agujas del reloj para aumentar el volumen maestro o en el sentido contrario para disminuirlo. Ajústelo para fijar el nivel de volumen deseado.

Nota:
Si los altavoces no producen sonido, compruebe si el volumen maestro está demasiado bajo o si los auriculares están conectados a la Toma 2.

Reproducir Demo

El instrumento cuenta con un demo profesional. Consulte la Lista Demos para mayores detalles.

1. Pulse [SONG RVB] y [▶/■ CHO] al mismo tiempo para iniciar la reproducción del demo. Repita esta operación para detenerlo.

2. Al reproducir el demo, si presiona [▶/■ CHO] se detendrá la reproducción y saldrá del modo Demo.

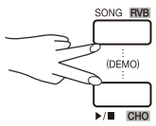

Reproducir Voces

El instrumento incluye una variedad de voces excepcionalmente realistas. Consulte la ***Lista de Voces*** para mayores detalles.

1. Pulse los botones [>] / [<] para seleccionar la voz deseada.

2. También puede pulsar y mantener pulsada la tecla [FUNCTION] y luego pulse una de las teclas [A0] -[E2] para seleccionar una voz.

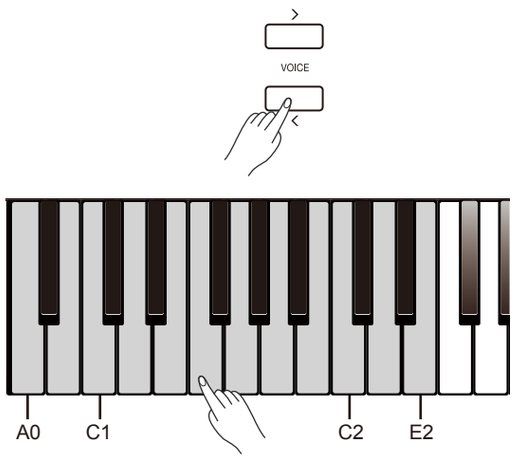

aw_DP280K_manual_G04_180111.pdf 11 18/1/11 15:39

Reproducir Canciones

El instrumento incluye una variedad de canciones preestablecidas. Consulte la Lista de Canciones para mayores detalles.

1. Pulse [SONG RVB] para entrar al modo Canción y comenzar a reproducir todas las canciones en bucle.
2. Pulse los botones [>] / [<] para seleccionar la canción deseada.
3. También puede pulsar y mantener pulsada la tecla [FUNCTION] y luego pulsar las teclas [D#3]-[C4] para seleccionar una canción específica.
4. Al reproducir una canción, pulse [▶/■ CHO] para detener la reproducción. Presionando este botón de nuevo reproducirá la canción actual en un bucle

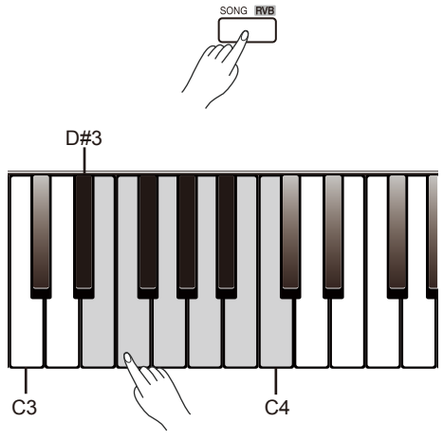

Nota:

Cuando utilice las teclas [D#3]-[C4] para seleccionar una canción, deberá pulsar 2 teclas en total. Por ejemplo, pulse y mantenga pulsado [FUNCTION] y luego pulse [D#3] y [B3] en secuencia para seleccionar la canción "08".

Grabación

Puede grabar y guardar la ejecución de su teclado como una canción de usuario en el instrumento.

1. Pulse los botones [METRO] y [PLAY] al mismo tiempo y luego pulse una de las teclas [D#7]-[G7] para seleccionar una canción del usuario en la que se guardará la grabación. Los indicadores de los botones [METRO] y [PLAY] permanecerán encendidos.

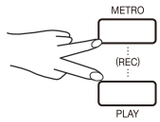

2. Entre al modo de espera de grabación y el indicador de pulsador para [▶/■ CHO] parpadeará. Puede ajustar la voz, el tempo, etc. que desee para la grabación.

3. Pulse [▶/■ CHO] o simplemente toque el teclado para iniciar la grabación.

4. Durante la grabación, si pulsa los botones [METRO] y [PLAY] al mismo tiempo, la grabación se detendrá y se guardará. Los indicadores de los botones [METRO] y [PLAY] se apagarán.

5. Para reproducir una canción grabada, mantenga pulsada la tecla [PLAY] y luego pulse una de las teclas [D#7] -[G7] para seleccionar una canción.

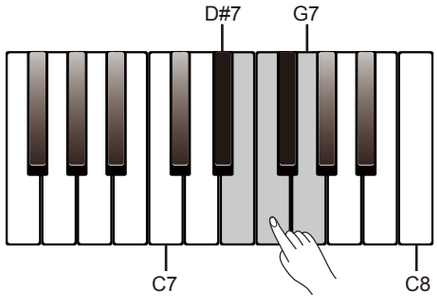

6. Después de seleccionar una canción grabada, se iluminará el indicador de botón para [PLAY]. Pulse este botón de nuevo para reproducir la grabación.

7. Para detener la reproducción, pulse el botón [PLAY].

8. Después de seleccionar una canción grabada para su reproducción, si pulsa los botones [METRO] y [PLAY] al mismo tiempo, se eliminará la canción seleccionada.

Nota:

Si no selecciona una canción de usuario para su grabación o reproducción, ésta utilizará automáticamente la misma canción de usuario en la última operación. Al reiniciar el instrumento, éste seleccionará la primera canción de usuario por defecto.

aw_DP280K_manual_G04_180111.pdf 12 18/1/11 15:39

Reproducir las Voces

El instrumento incluye una variedad de voces excepcionalmente realistas. Consulte la ***Lista de Voces*** para mayores detalles.

Reproducir una Voz

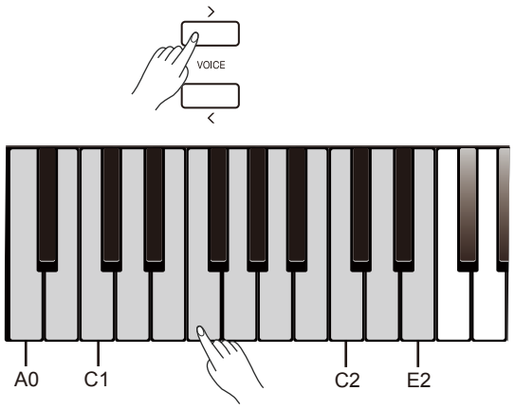

1. Pulse los botones [>] / [<] para seleccionar la voz deseada.
2. Pulse y mantenga pulsada la tecla [FUNCTION] y luego pulse una de las teclas [A0] -[E2] para seleccionar una voz. A cada una de estas teclas se le ha asignado una voz preestablecida.
3. Toque el teclado para utilizar la voz seleccionada para la ejecución.

Reproducir Dos Voces Simultáneamente

La función Dual permite que dos voces diferentes se superpongan en capas, creando un sonido más completo y rico.

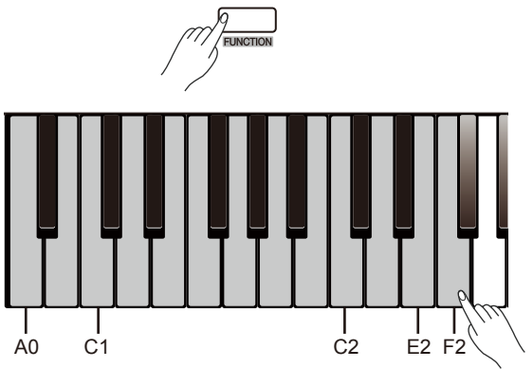

1. Seleccione una voz principal (voz superior).
2. Active la función dual. Pulse y mantenga pulsada la tecla [FUNCTION] y luego pulse la tecla [F2] para activar la función dual. La voz dual por defecto es Strings.
3. Seleccione una voz doble.
   Pulse y mantenga pulsada la tecla [FUNCTION] luego pulse la tecla [F2] una vez y luego pulse una de las teclas [A0] -[E2] para seleccionar una voz doble.
4. Reproduzca las voces.
   Toca el teclado y escuchará dos voces diferentes sonando juntas, igual que dos instrumentos diferentes tocando al mismo tiempo.
5. Desactive la función dual.
   Pulse y mantenga pulsada la tecla [FUNCTION] y luego, pulse la tecla [F2] para desactivar la función dual.

Nota:
Cuando se utilizan las funciones inferior y dual, solo el área de la mano derecha reproducirá las voces en capas.

Reproducir Diferentes Voces con Ambas manos

La función inferior divide el teclado en dos áreas para crear voces diferentes para cada una de las manos. La voz de la mano izquierda es la voz baja.

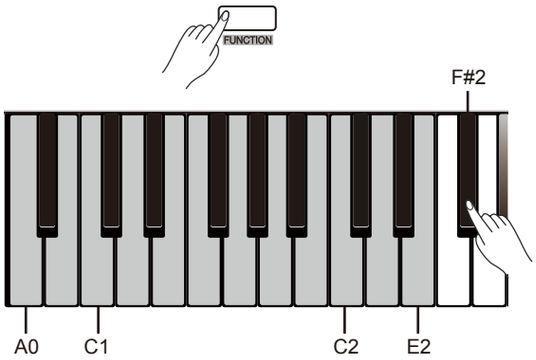

1. Seleccione una voz principal (voz superior).
2. Active la función inferior
   Pulse y mantenga pulsada la tecla [FUNCTION] y luego pulse la tecla [F#2] para activar la función inferior. La voz inferior predeterminada es Strings.
3. Seleccione una voz más baja.
   Pulse y mantenga pulsada la tecla [FUNCTION], pulse la tecla [F#2] una vez y luego pulse una de las teclas [A0] -[E2] para seleccionar una voz más baja.
4. Reproduzca las voces.
   Toque el teclado con ambas manos y escuchará dos voces diferentes desde las áreas de la mano izquierda y derecha.
5. Desactive la función inferior.
   Pulse y mantenga pulsada la tecla [FUNCTION] y luego pulse la tecla [F#2] para apagar el equipo.

aw_DP280K_manual_G04_180111.pdf 13 18/1/11 15:39

Punto de Separación

. La tecla que divide el teclado en las zonas izquierda y derecha se denomina "punto de separación". El punto de separación por defecto es F#3 (34). Sin embargo, puede asignarlo a cualquier otra tecla.

1. Pulse y mantenga pulsada la tecla [FUNCTION] luego pulse la tecla [A2] una vez y pulse una tecla del teclado para asignar el punto de separación a esa tecla.
2. Suelte el botón [FUNCTION] para salir del modo de edición.

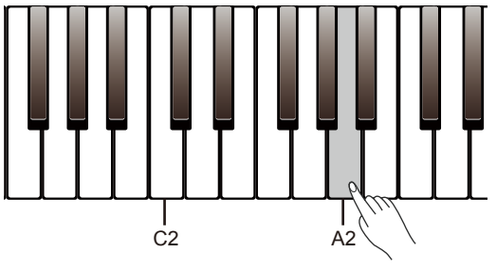

Volumen de Voz

Puede ajustar por separado el volumen de la voz superior, la voz dual y la voz inferior.

1. Pulse y mantenga pulsada la tecla [FUNCTION] y luego pulse la tecla [G6] para editar el volumen de voz superior.
2. En el modo edición, mantenga pulsada la tecla [FUNCTION] y luego pulse las teclas [C7] / [C#7] para ajustar el rango de volumen de 0 a 15.
3. En el modo edición, mantenga pulsada la tecla [FUNCTION] y luego pulse las teclas [C7] y [C#7] al mismo tiempo para restablecer el volumen al valor predeterminado.
4. Ajuste el volumen de voz dual y el volumen de voz más bajo de la misma manera. Pulse y mantenga pulsada la tecla [FUNCTION], luego pulse la tecla[G#6] para editar el volumen de voz dual y, a continuación, utilice las teclas [C7] / [C#7] para ajustar el volumen. Pulse y mantenga pulsada la tecla [FUNCTION], luego pulse la tecla [A6] para editar el volumen de voz más bajo y, a continuación, utilice las teclas [C7] / [C#7] para ajustar el volumen.

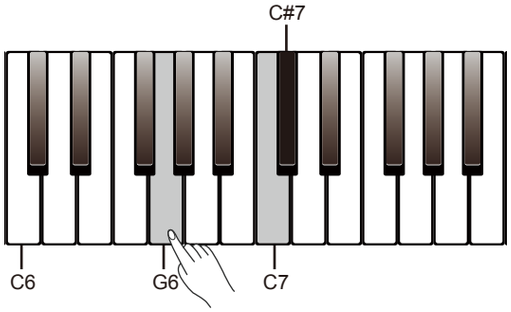

Reproducir un Demo de Voz

1. En el modo Voz, mantenga pulsada la tecla [FUNCTION], y luego pulse la tecla [G2] para iniciar la reproducción del demo de voz superior actual.
2. Durante la reproducción de la demo, pulse y mantenga pulsada [FUNCTION] y luego pulse de nuevo la tecla [G2] para detener la reproducción. Alternativamente, pulse el botón [▶/■ CHO] para detener la reproducción.

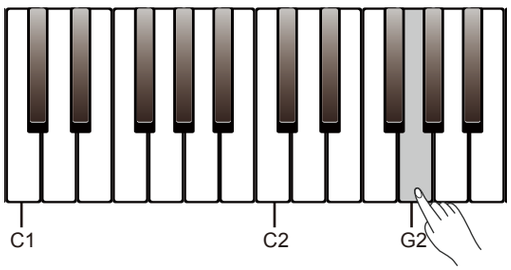

Respuesta Táctil

La función de respuesta táctil le permite controlar de forma expresiva el nivel de la voz en función de la dinámica de la ejecución, al igual que en un instrumento acústico. Hay 5 tipos de curvas táctiles (Off, 1 - 5). El ajuste predeterminado es 3.

1. Pulse y mantenga pulsada la tecla [FUNCTION] y luego pulse la tecla [D#6] para editar la configuración táctil.
2. En el modo edición, mantenga pulsada la tecla [FUNCTION] y luego pulse las teclas [C7] / [C#7] para cambiar el ajuste.
3. En el modo edición, mantenga pulsada la tecla [FUNCTION] y luego pulse las teclas [C7] y [C#7] al mismo tiempo para restablecer el ajuste predeterminado.

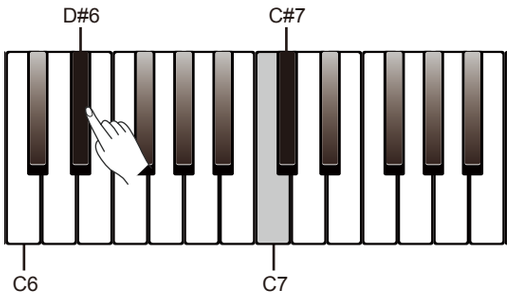

Config. Táctil	Descripción
APAGADO	FIJO
1	Suave 1
2	Suave 2
3	Medio
4	Fuerte 1
5	Fuerte 2

aw_DP280K_manual_G04_180111.pdf 14 18/1/11 15:39

Reproducir las Voces

Transponer

La función de transposición permite transponer el tono total del instrumento hacia arriba o hacia abajo en un máximo de una octava en pasos de semitonos.

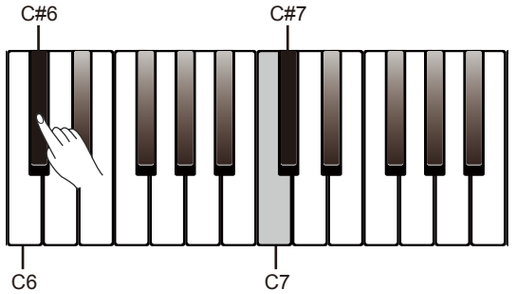

1. Pulse y mantenga pulsada la tecla [FUNCTION] y luego pulse la tecla [C#6] para editar el ajuste de transposición.
2. En el modo edición, mantenga pulsada la tecla [FUNCTION] y luego pulse las teclas [C7] / [C#7] para ajustar el rango de transposición de -12 a +12.
3. En el modo edición, mantenga pulsada la tecla [FUNCTION] y luego pulse la tecla[C7] al mismo tiempo para restablecer el ajuste por defecto "00".

Notas :

1. Por ejemplo, si ajusta el valor de transposición a -05 o +07, usted podrá escuchar el tono "G" al tocar las teclas "C".
2. La configuración de transposición se aplica al acompañamiento y a toda la voz del teclado.

Afinar

La función de afinación ajusta la afinación de todo el teclado en incrementos de 2 cents en un rango de ±50 (100 céntimos).

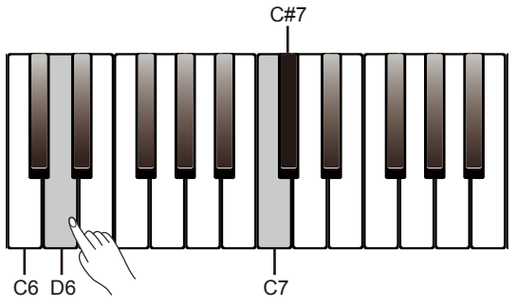

1. Pulse y mantenga pulsada la tecla [FUNCTION] y luego pulse la tecla [D6] para editar el ajuste de la melodía.
2. En el modo edición, mantenga pulsada la tecla [FUNCTION] y luego pulse las teclas [C7] / [C#7] para cambiar el ajuste.
3. En el modo edición, mantenga pulsada la tecla [FUNCTION] y luego pulse las teclas[C7] y [C#7] al mismo tiempo para restablecer el ajuste predeterminado "00".

Operación	Descripción
C7	Baja el tono total en 1.
C#7	Eleva el tono total en 1.
C7 + C#7	Restaura el valor de afinación por defecto.

Resonancia del Pedal

Cuando se selecciona una voz de piano, al pulsar el pedal de sostenido se añade un efecto de resonancia de cuerdas a las notas que se tocan. El efecto de resonancia de cuerdas recrea fielmente la resonancia de las cuerdas y la caja de resonancia de un piano de cola acústico.

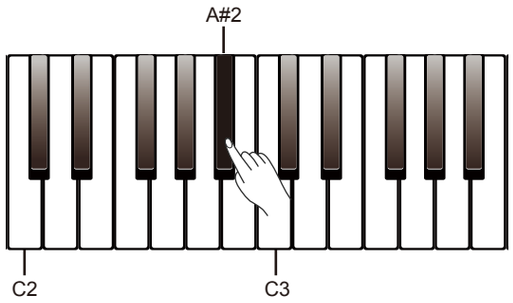

1. Pulse y mantenga pulsada la tecla [FUNCTION] y luego pulse la tecla [A#2] para activar o desactivar esta función.
2. La resonancia del pedal se activa de forma predeterminada cuando se enciende el instrumento.

Notas:

1. El efecto de coro se desactivará cuando se utilice la resonancia del pedal.
2. Puede haber una ligera pausa en el sonido si activa/desactiva la resonancia del pedal mientras se ejecuta.

Metrónomo

El metrónomo proporciona un ritmo constante para ayudarle a practicar a un tempo preestablecido.

Encienda o apague el metrónomo.
Pulse el botón [METRO] para encender o apagar el metrónomo.

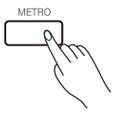

aw_DP280K_manual_G04_180111.pdf 15 18/1/11 15:39

Cuando se utiliza el metrónomo, el indicador de botón para [▶/■ CHO] parpadeará en sincronización con el sonido del metrónomo. (Rojo para el downbeat y azul para el upbeat). Para ajustar el tempo del metrónomo, consulte Tempo para mayores detalles.

Fije el ritmo del metrónomo.
El instrumento incluye 6 tipos de ritmos: 0, 2 – 6.
Cuando el metrónomo esté en uso, pulse los botones [>] / [<] para cambiar el tipo de ritmo.

También puede pulsar y mantener pulsada la tecla [FUNCTION] y luego pulse una de las teclas [F#5]-[B5] para seleccionar un tipo de ritmo.

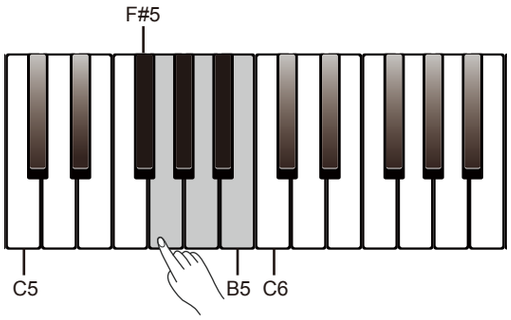

Ajuste el volumen del metrónomo.

1. Pulse y mantenga pulsada la tecla [FUNCTION] y luego pulse la tecla [F#6] para editar el volumen del metrónomo.
2. En el modo edición, mantenga pulsada la tecla [FUNCTION] y luego pulse las teclas [C7] / [C#7] para ajustar el rango de volumen de 0 a 15.
3. En el modo edición, mantenga pulsada la tecla [FUNCTION] y luego pulse las teclas[C7] y [C#7] al mismo tiempo para restablecer el volumen al valor predeterminado.

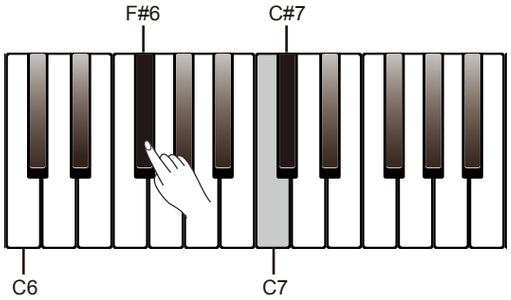

Nota:
El metrónomo no está disponible en modo canción.

Tempo

Puede cambiar el tempo en el rango de 30 a 280.

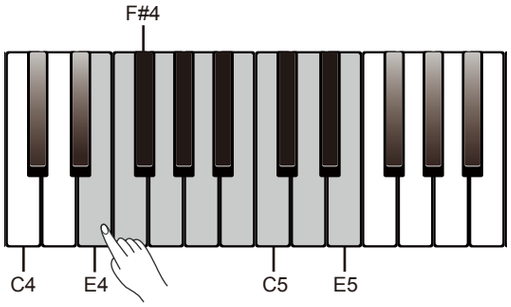

1. Mantenga pulsado [FUNCTION] y luego pulse las teclas [F4] / [F#4] para cambiar el tempo.
2. Pulse y mantenga pulsado [FUNCTION] y luego pulse las teclas [F4] y [F#4] al mismo tiempo para restablecer el tempo predeterminado "120". En el modo Canción, se restablecerá al tempo predeterminado de la canción.
3. Pulse y mantenga pulsado [FUNCTION] y luego pulse los botones [>] / [<] para ajustar el tempo en el paso de 10.
4. Pulse y mantenga pulsado [FUNCTION] y luego utilice las teclas [G4] -[E5] para introducir un valor de tempo. Por ejemplo, pulsando[A4], [G#4] y [B4] en secuencia se introducirá un valor de tempo de 214.
5. Pulse y mantenga pulsada la tecla [FUNCTION] y luego pulse dos veces la tecla [E4] para obtener el tempo deseado. El instrumento iniciará el sonido del metrónomo a la velocidad de golpeteo.

Operación	Descripción
Teclas [F4]/[F#4]	Aumenta/disminuye el valor del tempo en 1.
Teclas [F4]+[F#4]	Restaura el tempo por defecto.
Botones [>] / [<]	Aumenta/disminuye el valor del tempo en el paso de 10.
Teclas [G4] – [E5]	Introduzca un valor de tempo específico (pulsando 3 teclas).
Tecla [E4]	Ajuste el tempo a la velocidad de pulsación.

Notas:

1 Cuando utilice las teclas [G4] -[E5] para ajustar el valor de tempo, deberá pulsar 3 teclas en total. Por ejemplo, pulse [G4], [C#5] y [B4] en secuencia para introducir un valor de tempo de 64.

2 En el modo de espera, si las veces que pulsa la tecla [E4] son iguales a las del ritmo del metrónomo, el instrumento iniciará el sonido del metrónomo a la velocidad de las dos últimas pulsaciones.

aw_DP280K_manual_G04_180111.pdf 16 18/1/11 15:39

Efecto DSP

Los efectos DSP añadirán ambiente y profundidad a su rendimiento de varias maneras.

Reverberación

1. Mantenga pulsado [FUNCTION], luego pulse [SONG RVB]para activar o desactivar el efecto de reverberación
2. Mantenga pulsada la tecla [FUNCTION] y luego pulse la tecla [E6] para editar el ajuste de la reverberación.
3. En el modo edición, mantenga pulsada la tecla [FUNCTION] y luego pulse las teclas [C7] / [C#7] para seleccionar un tipo de reverberación del 1 al 5.
4. En el modo edición, mantenga pulsada la tecla [FUNCTION] y luego pulse las teclas[C7] y [C#7] al mismo tiempo para restaurar la reverberación predeterminada de tipo "3 Church".

Tipo de Reverberación	Descripción
1	Room
2	Hall
3	Church
4	Delay
5	Pan delay

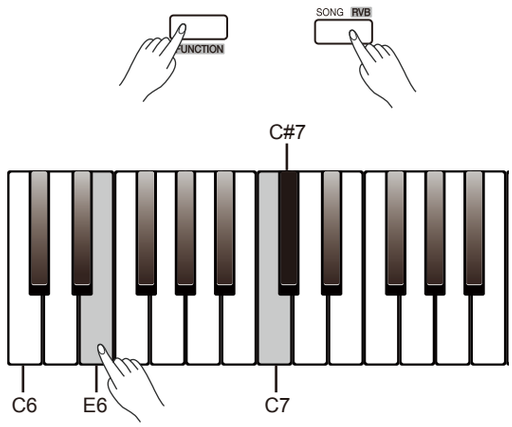

Coro

1. Mantenga pulsado [FUNCTION], luego pulse [▶/■ CHO] para activar o desactivar el efecto de coro.
2. Pulse y mantenga pulsada la tecla [FUNCTION] y luego pulse la tecla [F6] para editar el ajuste del coro.
3. En el modo edición, mantenga pulsada la tecla [FUNCTION] y luego pulse las teclas [C7] / [C#7] para seleccionar un tipo de coro del 1 al 5.
4. En el modo edición, mantenga pulsada la tecla [FUNCTION] y luego pulse las teclas [C7] y [C#7] al mismo tiempo para restaurar el tipo de coro predeterminado "Chorus 2".

Tipo de Coro	Descripción
1	Chorus 1
2	Chorus 2
3	Chorus 3
4	Flanger
5	Rotary

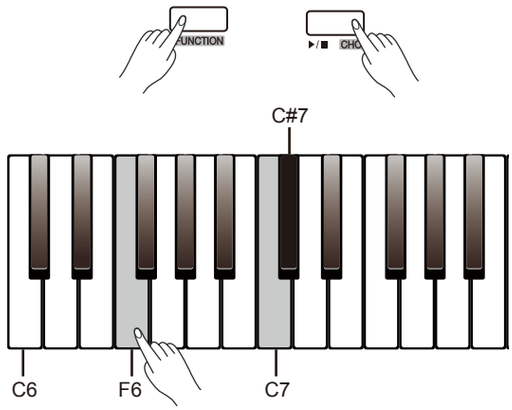

D.A.S. (Sistema Acústico Dinámico)

La intensidad del sonido percibido por los oídos humanos en el espectro de frecuencias es diferente. A medida que el volumen del audio disminuye, la sensibilidad de los oídos humanos a las frecuencias extremadamente altas y bajas disminuye. Como resultado, el audio puede parecer " fino " sonando a bajo volumen, perdiendo graves y agudos.
La función D.A.S. ajustará dinámicamente el sonido del instrumento de acuerdo con el volumen total para un mejor balance de sonido, dándole un sonido más claro, natural y rico.

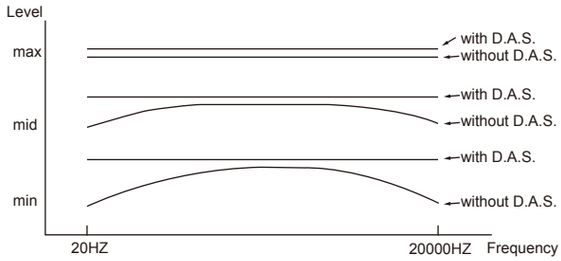

Active o desactive la función D.A.S.
Pulse y mantenga pulsada la tecla [FUNCTION] y luego pulse la tecla [A7] para activar o desactivar el D.A.S.

Nota:
El D.A.S. se activa predeterminadamente al encender el instrumento.

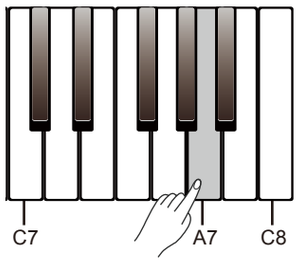

aw_DP280K_manual_G04_180111.pdf 17 18/1/11 15:39

Canciones

El instrumento incluye una variedad de canciones preestablecidas. Consulte la Lista de Canciones para mayores detalles.

Reproducir las Canciones

1. Reproduzca todas las canciones en un bucle.
Pulse el botón [SONG RVB] para iniciar la reproducción de todas las canciones preestablecidas en un bucle. El indicador del botón se ilumina.

2. Reproduzca la canción seleccionada en un bucle.
Cuando se detenga la reproducción de la canción, pulse el botón [▶/■ CHO] para reproducir la canción actual en un bucle.

3. Seleccione una canción.
Durante la reproducción de canciones, pulse los botones [>] / [<] para seleccionar la canción que desee.
También puede pulsar y mantener pulsada la tecla [FUNCTION] y luego utilizar las teclas [D#3] -[C4] para seleccionar una canción específica.

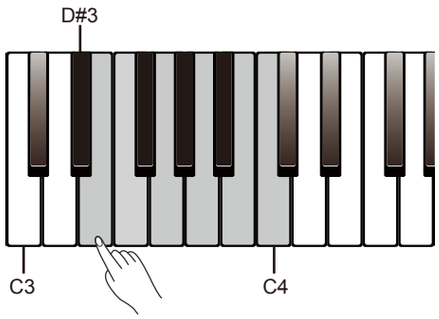

4. Detenga la reproducción.
Durante la reproducción de la canción, pulse los botones [SONG RVB] / [▶/■ CHO] para detener la canción.

Nota:
Cuando utilice las teclas [D#3]-[C4] para seleccionar una canción, deberá pulsar 2 teclas en total. Por ejemplo, pulse y mantenga pulsado [FUNCTION] y luego pulse [D#3] y [B3] en secuencia para seleccionar la canción "08".

Practicar las Canciones

Todas las canciones preestablecidas se pueden practicar con melodía apagada.

1. Mantenga pulsada la tecla [FUNCTION] y luego pulse la tecla[C#4] para silenciar la melodía de la mano izquierda. Ahora, puede practicar la melodía de la mano izquierda de la canción. Repita esta operación para activar la melodía de la mano izquierda.

2. De la misma manera, mantenga pulsada la tecla [FUNCTION] y luego pulse la tecla [D4] para silenciar la melodía de la mano derecha. Ahora, puede practicar la melodía de la canción con la mano derecha.

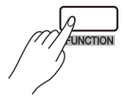

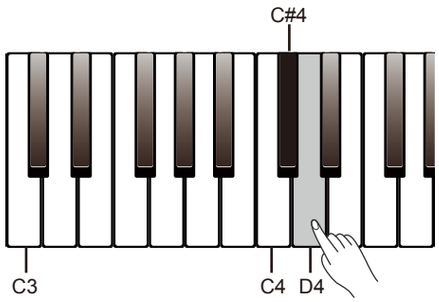

aw_DP280K_manual_G04_180111.pdf 18 18/1/11 15:39

Grabación de Canciones

Puede grabar y guardar su ejecución de teclado como una canción de usuario en el instrumento y luego reproducirla.

Preparar Grabación

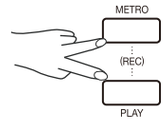

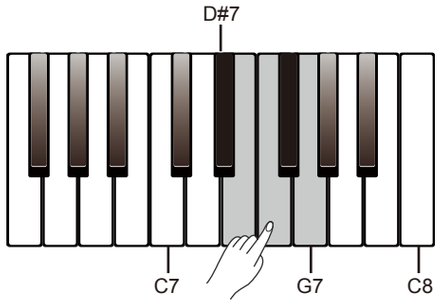

1. Antes de iniciar la grabación, debe seleccionar una canción del usuario en la que se guardará la grabación. Pulse los botones [METRO] y [PLAY] al mismo tiempo y luego pulse una de las teclas [D#7]-[G7] para seleccionar una canción de usuario.
2. Ahora, entra al modo de espera de grabación. El indicador de pulsador para [▶/■ CHO] parpadeará. Ahora puede ajustar la voz, el tempo, etc. que desee para la grabación.

Iniciar Grabación

En el modo de espera de grabación, pulse el botón [▶/■ CHO] o simplemente toque el teclado para iniciar la grabación. Los indicadores de los botones [METRO] y [PLAY] permanecerán encendidos.

Nota:
Si la canción de usuario actual tiene datos, los datos se sobrescribirán después de la grabación.

Detener Grabación

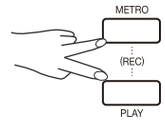

1. Durante la grabación, si pulsa los botones [METRO] y [PLAY] al mismo tiempo, la grabación se detendrá y se guardará. Los indicadores de los botones [METRO] y [PLAY] se apagarán.
2. Durante la grabación, si la memoria se llena, la grabación se detendrá automáticamente y se guardará. Los indicadores de los botones [METRO] y [PLAY] se apagarán.

Grabación de Reproducción

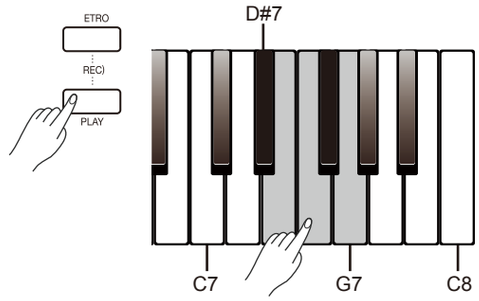

1. Después de grabar, mantenga pulsada la tecla [PLAY] y luego pulse una de las teclas [D#7]-[G7] para seleccionar una canción grabada.
2. Pulse el botón [PLAY] para iniciar la reproducción. El indicador del botón permanecerá encendido.
3. Para detener la reproducción, pulse de nuevo el botón [PLAY]. El indicador de botones se apaga.

Eliminar Grabación

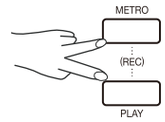

1. Elimine todas las canciones de los usuarios.
   Pulse y mantenga pulsados los botones [METRO] y [PLAY] luego encienda el equipo. Esta operación borrará todas las canciones del usuario.
2. Elimine una canción de usuario específica.
   Cuando seleccione una canción de usuario para reproducir, si pulsa los botones [METRO] y [PLAY] al mismo tiempo, se eliminará la canción de usuario seleccionada.

Nota:
Las canciones guardadas por el usuario no se perderán después de apagar el equipo.

aw_DP280K_manual_G04_180111.pdf 19 18/1/11 15:39

Dúo

La función Dúo enriquecerá su ejecución. Simplemente toque un acorde con su mano izquierda y el instrumento tocará un patrón de dúo preestablecido y producirá una hermosa melodía.

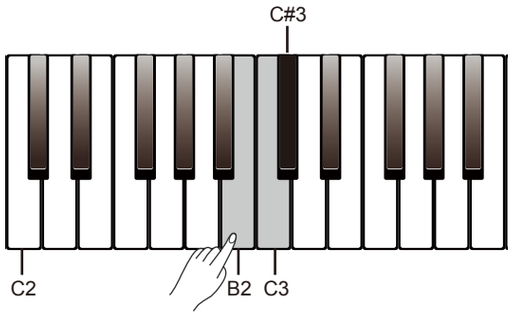

Active o desactive la función de dúo.
Mantenga pulsada la tecla [FUNCTION] y luego pulse la tecla[B2] para activar o desactivar la función de dúo.

Seleccione un patrón de dúo.
Mantenga pulsada la tecla [FUNCTION] y luego pulse las teclas [C3] / [C#3] para seleccionar un patrón de dúo. Hay 32 patrones de dúos. El ajuste por defecto es "01".

Nota:
Cada voz se corresponde con un patrón de dúo preestablecido, de modo que cuando cambie una voz, el patrón de dúo predeterminado también cambiará.

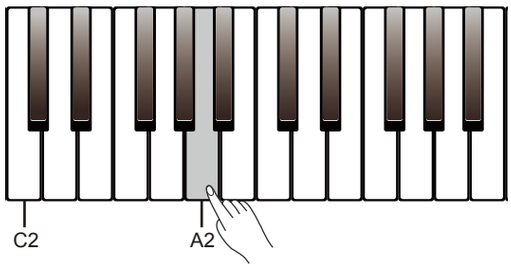

Ajuste el punto de separación para dúo.
Cuando la función de dúo está en uso, el teclado se dividirá en dos áreas. Puede tocar los acordes en el área de la mano izquierda y la melodía en el área de la mano derecha. El punto de separación por defecto es el mismo que en la función inferior: F#3 (34). Puede asignar dicho punto a cualquier otra tecla.

1. Pulse y mantenga pulsada la tecla [FUNCTION], luego pulse la tecla [A2] para editar el punto de separación y luego pulse una tecla para asignar el punto de separación a esa tecla.
2. Suelte el botón [FUNCTION] para salir del modo de edición.

Twinova

La función Twinova divide el teclado en dos áreas con el mismo tono y la misma voz, para la comodidad de tocar con un amigo o instructor.

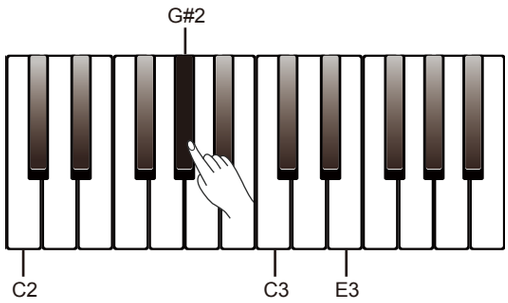

Active o desactive la función Twinova
Mantenga pulsada la tecla [FUNCTION] y luego pulse la tecla [G#2] para activar o desactivar la función Twinova. El punto de separación por defecto es E3 (32). En el modo Twinova, las funciones dual e inferior no están disponibles.

Seleccione una voz para Twinova.
La voz superior seleccionada antes de entrar en Twinova se convertirá en la voz predeterminada para ambas áreas. Pulse los botones [>] / [<] para cambiar la voz.
También puede pulsar y mantener pulsada la tecla [FUNCTION] y luego pulsar una de las teclas [A0] -[E2] para seleccionar una voz.

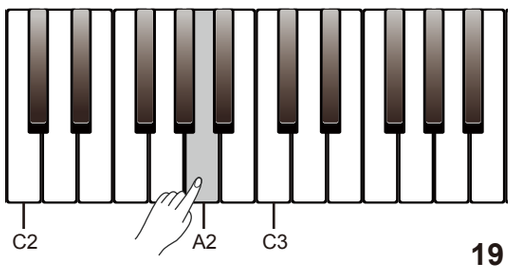

Establezca el punto de separación para Twinova.
1 En el modo Twinova, mantenga pulsada la tecla [FUNCTION], pulse la tecla [A2] para editar el punto de separación y luego pulse una de las teclas [C3]-[C6] para asignar el punto de separación.
2 Suelte el botón [FUNCTION] para salir del modo de edición.

aw_DP280K_manual_G04_180111.pdf 20 18/1/11 15:39

Twinova

Ajuste la octava para Twinova.
Esta función desplaza el tono del teclado hacia arriba o hacia abajo en una octava. Esta función solo está disponible en modo Twinova, y la octava para ambas áreas se ajustará conjuntamente. El ajuste de octava se restablecerá a su valor predeterminado cuando salga del modo Twinova.

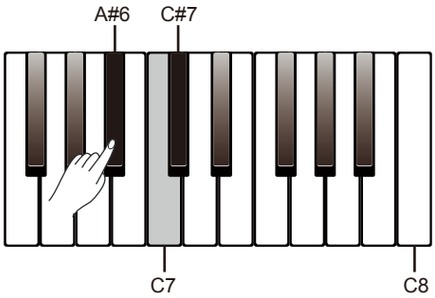

1. Pulse y mantenga pulsada la tecla [FUNCTION] y luego pulse la tecla [A#6] para editar el ajuste de octava.

2. En el modo edición, mantenga pulsada la tecla [FUNCTION] y luego pulse las teclas [C7] / [C#7] para cambiar el ajuste.

3. En el modo edición, mantenga pulsada la tecla [FUNCTION] y luego pulse las teclas [C7] y [C#7] al mismo tiempo para restablecer el ajuste predeterminado "0".

Nota
La función Twinova no está disponible en modo canción y modo demo.

Canal MIDI Out

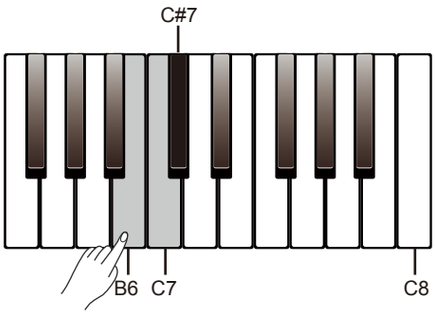

1. Mantenga pulsada la tecla [FUNCTION] y luego pulse la tecla [B6] para editar el ajuste del canal de salida MIDI.

2. En el modo edición, mantenga pulsada la tecla [FUNCTION] y luego pulse las teclas [C7] / [C#7] para cambiar el ajuste de 01 a 16.

3. En el modo edición, mantenga pulsada la tecla [FUNCTION] y luego pulse las teclas [C7] y [C#7] al mismo tiempo para restablecer el ajuste predeterminado "01".

Sonido Audible

El instrumento emitirá un sonido cuando utilice el teclado para cambiar un ajuste. Esta función está activada de forma predeterminada.

Pulse y mantenga pulsada la tecla [FUNCTION] y luego pulse la tecla [B7] para activar o desactivar la función de sonido audible.

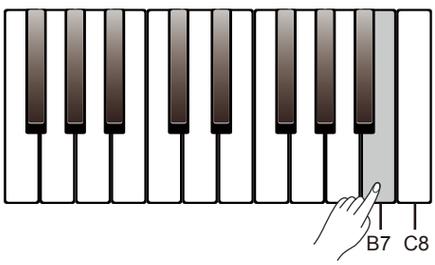

aw_DP280K_manual_G04_180111.pdf 21 18/1/11 15:39

Resolución de Problemas

Problema	Posible Causa y Solución
Los altavoces producen un sonido pop cada vez que se enciende o apaga el instrumento.	Esto es normal y no es motivo de alarma.
No hay sonido cuando se toca el teclado.	Asegúrese que el volumen maestro esté ajustado a un nivel adecuado. Compruebe si los auriculares están conectados a la toma PHONES. Los ajustes de volumen de voz (mezclador) R1/R2/L pueden ser demasiado bajos. Asegúrese que los volúmenes de voz estén ajustados a los niveles adecuados.
Cuando se utiliza un teléfono móvil, se produce ruido.	El uso de un teléfono móvil cerca del instrumento puede producir interferencias. Para evitarlo, apague el teléfono móvil o utilícelo más lejos del instrumento.
Después de conectarse con una computadora, el instrumento no puede ser reconocido.	Compruebe si el cable USB está bien conectado o intente conectar en otro puerto USB de la computadora, sin necesidad de instalar otro controlador en el PC.

Especificaciones

Teclado	
Teclado	88 Llaves de acción de martillo graduadas con sensores triples
Respuesta Táctil	5 tipos, Apagado
Polifonía (máx.)	128
Voces	20
Capa	Izquierda, Derecha1, Derecha2
Separación	Sí
Dúo (Twinova)	Sí
Efectos	
Reverberación	5 tipos, Apagado
Coro	5 tipos, Apagado
Mejora de Ejecución	
Duo	32 tipos
Biblioteca de música	60 canciones predeterminadas con aprendizaje a mano I/D
Secuenciador	5 canciones de usuario
Demos	1 demo de piano, 20 demos de voz
Ajuste de Tono	
Transponer	-12 – +12
Octava	-1 – +1 (Twinova)
Afinación	-50 – +50

Otras Funciones	
Metrónomo	0, 2 – 6
Tempo	30 – 280
Otro Control	Demo de voz, Canal MIDI out, D.A.S.
Conexiones	
Interacción y Expansión	USB MIDI, software de PC
Auriculares	2 Estereo Estándar
Pedales	Sostenido, Suave, Sostenuto
USB	USB MIDI
Entrada	Estereo Estándar
Salida	Estereo Estándar
Power Supply	
Encendido	DC15V / 2500mA
Protección Encendido	Sí
Amplificadores y Altavoces	
Amplificadores	20W x 2
Altavoz	10W x 2
Dimensiones y Peso	
Dimensiones LWH (mm)	1320 x 440 x 853
Peso (kg)	41,5

* Todas las especificaciones y características están sujetas a cambios sin previo aviso.

aw_DP280K_manual_G04_180111.pdf 22 18/1/11 15:39

Lista de Voces

No.	Nombre de la Voz
1	Grand Piano
2	Grand Piano 2
3	Chorus Piano
4	E.Piano 1
5	E.Piano 2
6	Harpsichord
7	Clavi
8	Music Box
9	Vibraphone
10	Drawbar Organ
11	Jazz Organ
12	Percussive Organ
13	Rock Organ
14	Pipe Organ
15	Accordion
16	Harmonica
17	Nylon Guitar
18	Soprano Sax
19	String Ensembles
20	Flute

Lista de Canciones

No.	Nombre de la Canción
1	The Entertainer
2	Rialto Ripples (Rag)
3	Neapolitan Song
4	Waltzes
5	Turkish March
6	Schos Doll's Dance No. 2
7	Minuet In D Major
8	Inquietude
9	Italian Polka
10	Moment Musical
11	Prelude In C-Sharp Major
12	The Happy Farmer
13	The Rag-Time Dance
14	Piano Sonata In C Major, K.330. III
15	Mazurka
16	Prelude In E Major
17	Piano Sonata In A Major, K.331. I
18	Waltz For Piano In G-Sharp Minor
19	Gavotte
20	L' Arabesque
21	Austria Variation
22	Schos Doll's Dance No. 7
23	To A Wild Rose
24	Gavotte I
25	Waltz
26	Minuet In G Major (BWV Anh. 116)
27	Innocence
28	Tchaikovsky Waltz
29	Salut d' Amour
30	Barcarolle
31	Robot Doll
32	Consolation
33	2-Part Invention #13 In A Minor.B.W. Iii
34	Minuet In G Major (BWV Anh. 114)
35	Barcarolle
36	Norwegian Dance No.2
37	Moseta Dance
38	The Small Gathering
39	The Return
40	The Wagtail
41	Bulie Dance
42	Tender Blossom
43	Grace
44	Cherish The Memories
45	Chopsticks
46	Four Little Swans
47	Progress
48	Eclogue
49	The Limpid Stream
50	Brave Cavalier
51	The Chatterbox
52	Tarantella
53	Frankness
54	Tender Grieving
55	The Farewell
56	The Chase
57	Habanera
58	Prelude In C Major
59	Fountain
60	Fur Elise

Lista de Demos

No.	Nombre de la Canción
1	Fantasia

aw_DP280K_manual_G04_180111.pdf 23 18/1/11 15:39

Tabla de Implementación MIDI

Función		Transmitida	Reconocida	Observaciones
Básica	Predeterminada	1 canal	TODOS	
Canal	Modificada	16 canales	1-16 canales	
	Predeterminado	x	3	
Modo	Mensajes	x	3	
	Alterado	**********	x	
Nota		0-127	0-127	
Número	:Voz real	**********	0-127	
Velocidad	Nota activada	o 9nH,V=1-127	o 9nH,V=1-127	
	Nota desact.	x (9nH, V=0)	o (9nH,V=0;8nH,V=0-127)	
Después de tocar	de la tecla	x	x	
	del canal	x	x	
Rueda de Tono		x	o	
Cambio Control	0	o	o	Selección de Banco
	1	x	o	Modulación
	5	x	o	Tiempo de Portamento
	6	o	o	Entrada de Datos
	7	o	o	Volumen
	10	x	o	Pan
	11	x	o	Expresión
	64	o	o	Pedal de Sostenido
	65	x	o	Portamento ON/OFF
	66	o	o	Pedal de Sostenuto
	67	o	o	Pedal Suave
	80	o	o	Programa Reverberación
	81	o	o	Programa Coro
	91	o	o	Nivel de Reverberación
	93	o	o	Nivel de Coro
	120	o	o	Todos sonidos Desactivadas
	121	x	o	Restaurar controladores
	123	o	o	Todas notas Desactivadas
Cambio		o	o	
Programa	:real	**********	0-127	
Exclusivo de Sistema		x	o	
Sistema	:Posición Canción	x	x	
Común	:Selección Canción	x	x	
	:Afinación	x	x	
Sistema	:Reloj	o	x	
Tiempo Real	:Comandos	x*1	x*1	
Aux	:LOCAL ON/OFF	x	x	
Mensajes	;Sentido activo	o	o	
	:reestablecer	x	o	

Notas: 1*
Cuando se inicia el acompañamiento, se transmite un mensaje FAH. Cuando se detiene el acompañamiento, se transmite un mensaje FCH

- Modo 1: OMNI ON, POLY
- Modo 2: OMNI ON, MONO
- Modo 3: OMNI OFF, POLY
- Modo 4: OMNI OFF, MONO

o Sí
x No

aw_DP280K_manual_G04_180111.pdf 24 18/1/11 15:39