acus
sound engineering

StageEXT

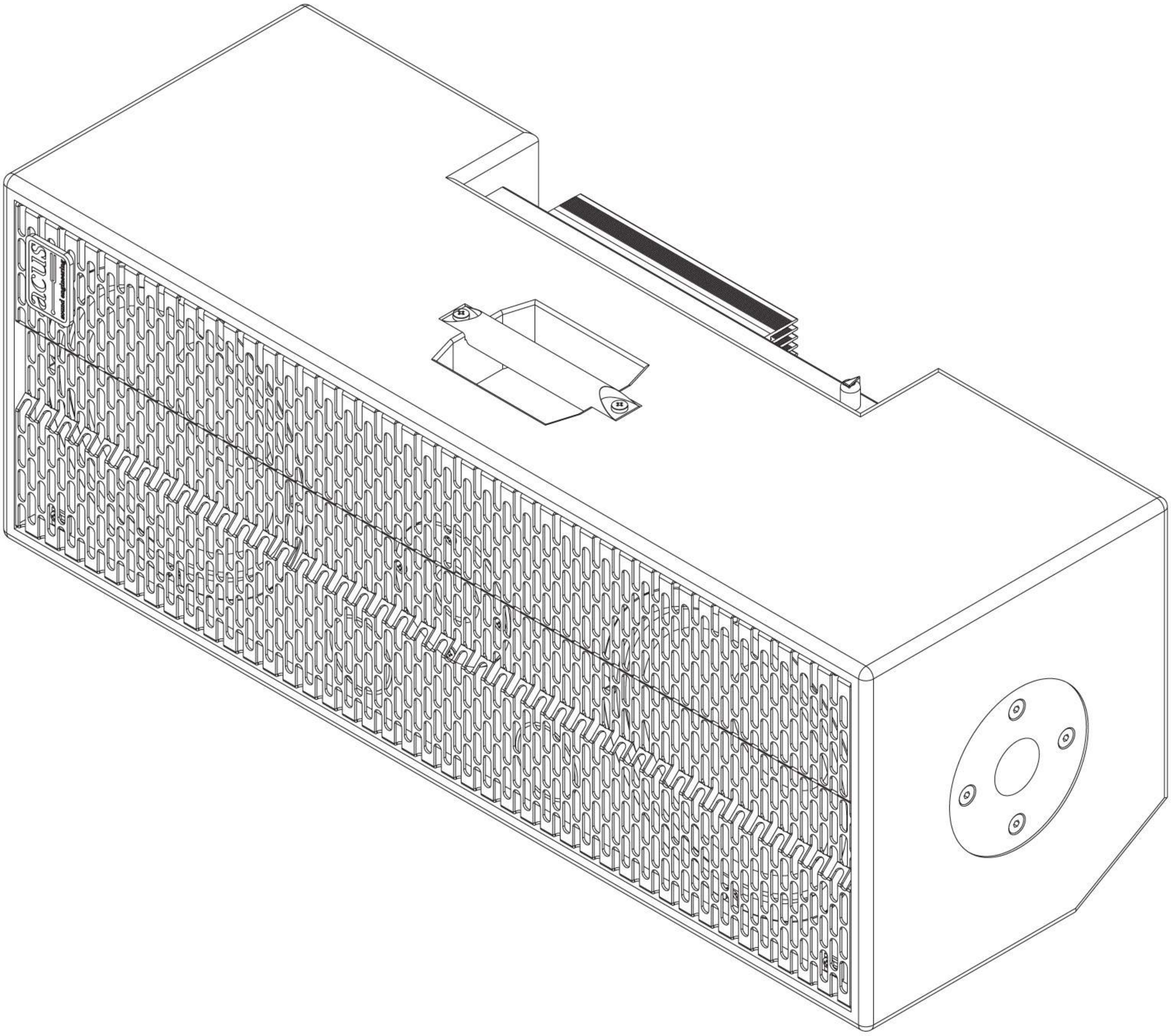

MANUALE DI ISTRUZIONI
USER MANUAL

ISTRUZIONI DI SICUREZZA IMPORTANTI

IL SIMBOLOD DEL LAMPO CON LA FRECCIA ALL'INTERNO DI UN TRIANGOLO EQUILATERO INDICA LA PRESENZA DI ALTA TENSIONE, SENZA ISOLAMENTO ELETTRCICO, PERICOLOSA. ALL'INTERNO DELL'APPARECCHIO LA TENSIONE PUO' ESSERE DI INTENSITA' SUFFICIENTE DA PROVOCARE RISCHI DI SHOCK.

IL PUNTO ESCLAMATIVO ALL'INTERNO DI UN TRIANGOLO EQUILATERO AVVERTIRE DELLA PRESENZA DI IMPORTANTI ISTRUZIONI PER L'USO E LA MANUTENZIONE DELL'APPARECCHIO.
ATTENZIONE: PER RIDURRE IL RISCHIO DI INCENDI O ELETTRICO SHOCK NON ESPORRE L'APPARECCHIO A PIOGGIA O UMIDITA'.

1) Leggere queste istruzioni.

2) Conservare queste istruzioni.

3) Osservare tutte le avvertenze.

4) Seguire tutte le istruzioni.

5) Non utilizzare questo apparecchio vicino all'acqua.

6) Pulire solo con un panno asciutto.

7) Non ostruire nessuna apertura di ventilazione. Installare in conformità con le istruzioni del produttore.

8) Non installare vicino a fonti di calore come radiatori, termosifoni, stufe o altri apparecchi (inclusi amplificatori) che producono calore.

9) Non disattivare la protezione di sicurezza di una spina fornita di terra. Una spina fornita di terra ha due contatti più un terzo per la terra. Questo terzo contatto è presente per la vostra sicurezza. Se la spina fornita con l'apparecchio non si adatta alla vostra presa di corrente, rivolgersi ad un elettricista per la sostituzione della presa di corrente obsoleta.

10) Fare in modo che sia impossibile camminare sul cavo di alimentazione, evitare che il cavo venga forzato particolarmente all'altezza della spina, della vaschetta di rete e nel punto in cui esce dall'apparecchio

11) Impiegare solo dispositivi e accessori specificati dal produttore.

12) Usare solo con il carrello, asta, treppiedi, sostegno o tavolo specificato dal costruttore o venduti insieme all'apparecchio. Se si usa il carrello, usare cautela nel muovere l'insieme carrello/apparecchio, per evitare danni alla persona causati dal blocco di una ruota e conseguente rovesciamento del carrello e caduta dell'apparecchio.

13) Scollegare l'apparecchio dalla rete elettrica durante temporali o in caso di un lungo periodo di inattività.

14) Fare riferimento al servizio di assistenza tecnica. Richiedere l'intervento quando l'apparecchio risulta danneggiato e, in ogni caso, quando il cavo di alimentazione o la presa sono danneggiati, o quando del liquido è penetrato nell'apparecchio, o l'apparecchio è stato esposto a pioggia o umidità eccessiva, quando non funziona normalmente o è caduto.

Non coprire il dissipatore. Lasciare spazio attorno all'amplificatore per assicurare una buona ventilazione.

L'apparecchio non deve essere esposto a gocciolamento o spruzzi e nessun oggetto contenenti liquidi, come vasi, deve essere posto sull'apparecchio.

L'apparecchio deve essere collegato ad una presa con messa a terra connessa.

Installare l'apparecchio in modo che l'accoppiamento spina presa siano facilmente accessibili.

Nessuna sorgente di fiamma, come candele accese, dovrebbero essere appoggiate sull'apparecchio.

PANNELLO POSTERIORE

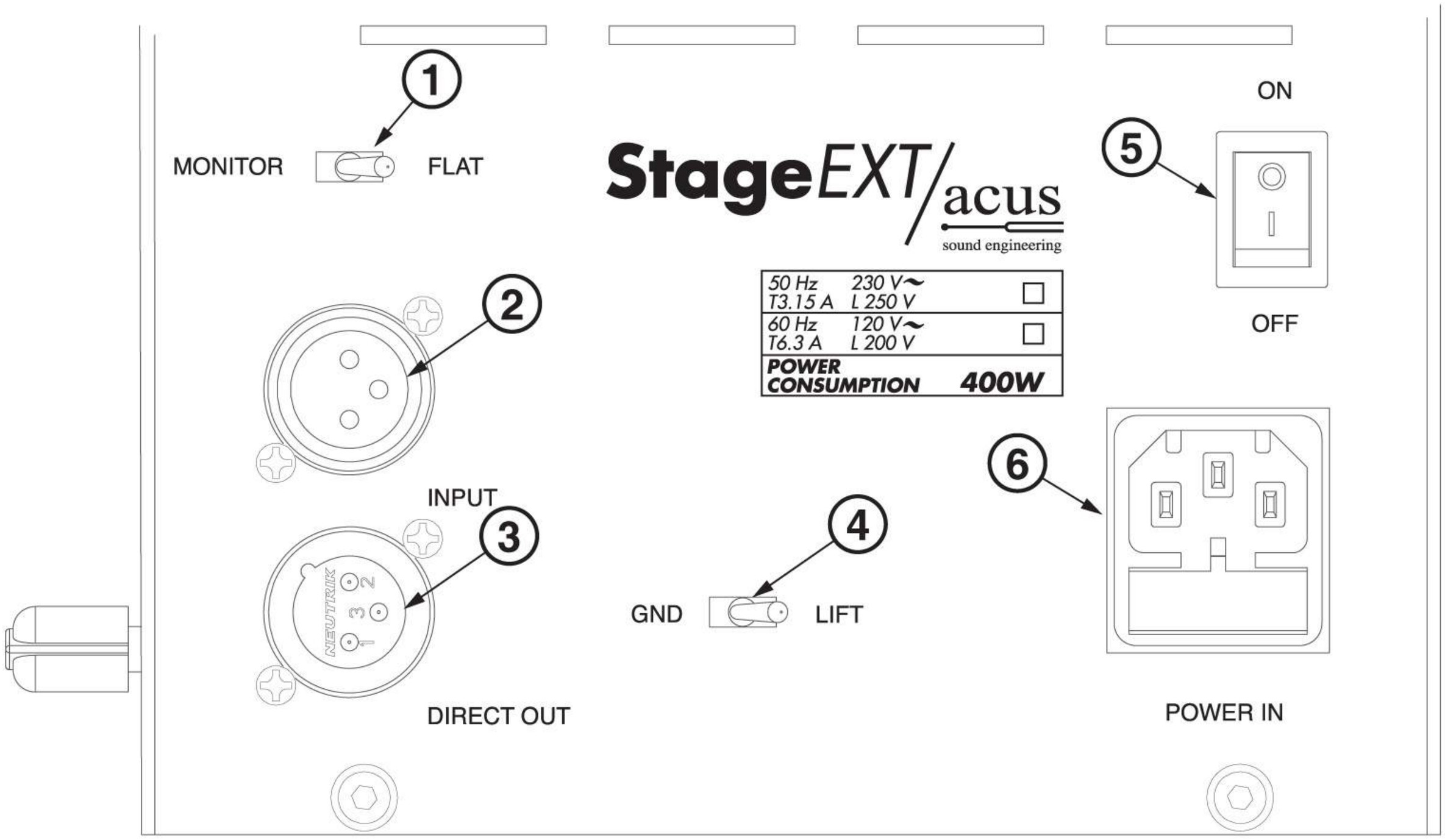

1 – MONITOR - FLAT: setup curva di risposta nelle frequenze basse.

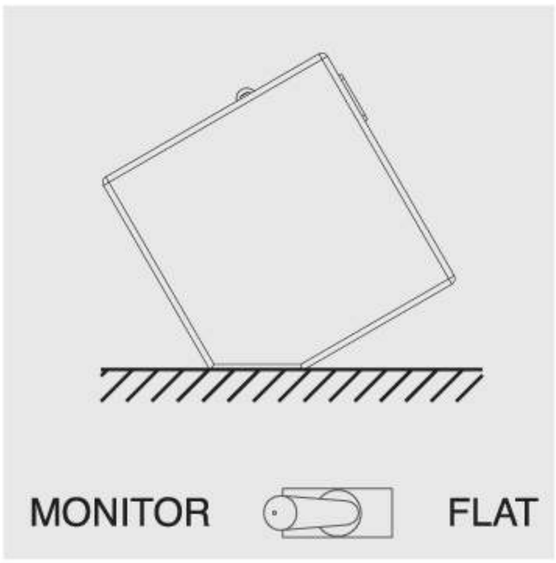

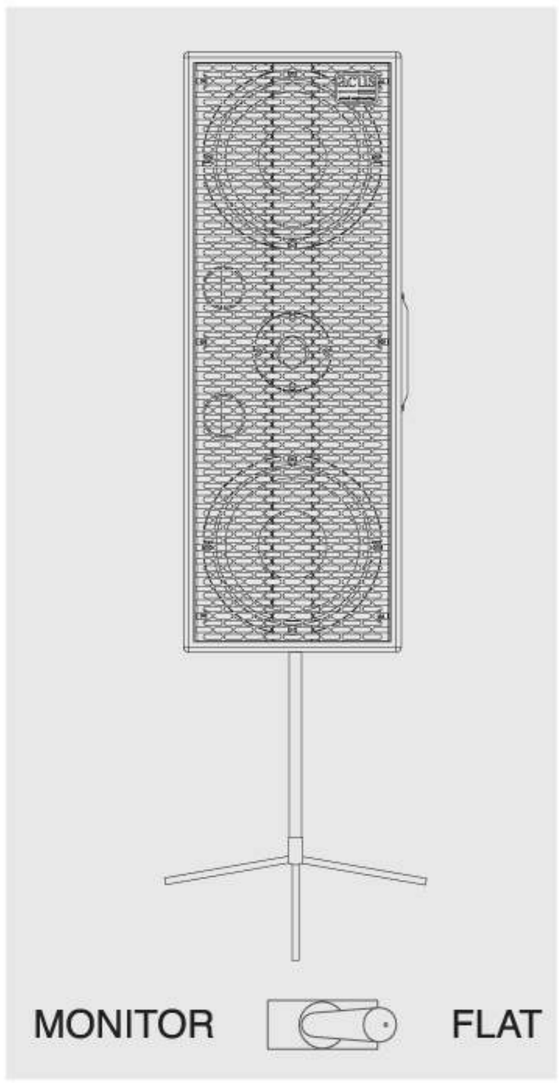

2 – INPUT: presa CANNON di ingresso bilanciata elettronicamente con impedenza di 22KΩ. Questo ingresso consente di collegare sorgenti preamplificate come MIXER o preamplificatori. Sensibilità di ingresso 0dB.

3 – DIRECT OUT: presa CANNON di uscita, collegata in parallelo alla presa di ingresso (INPUT). Questa uscita permette di collegare più diffusori con lo stesso segnale di ingresso.

4 – GND LIFT: interruttore della messa a terra del circuito elettronico. Invertire la posizione in caso di ronzii generati dalla rete.

5 – ON-OFF: interruttore generale.

5 – POWER IN: presa per il cavo di alimentazione (cavo che è in dotazione) da collegare alla rete elettrica.

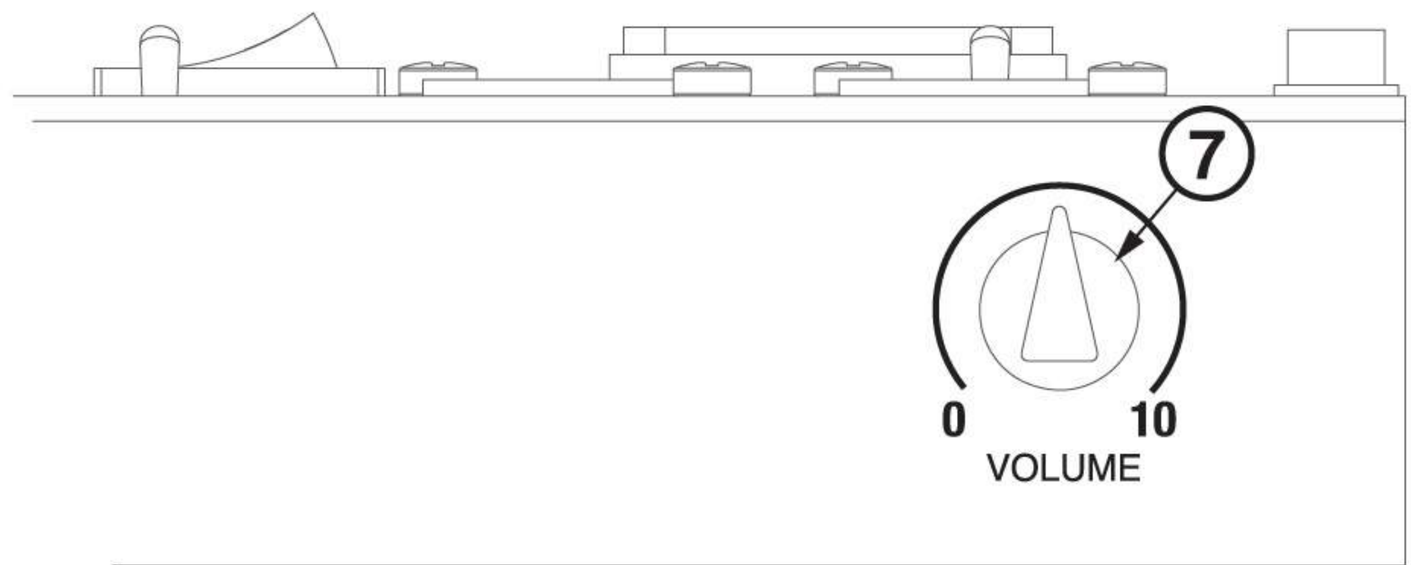

7 – VOLUME: potenziometro di controllo del livello di uscita.

IMPORTANT SAFETY INSTRUCTIONS

THE LIGHTNING FLASH WITH ARROWHEAD SYMBOL, WITHIN AN EQUILATERAL TRIANGLE, IS INTENDED TO ALERT THE USER TO THE PRESENCE OF UNINSULATED “DANGEROUS VOLTAGE” WITHIN THE PRODUCT’S ENCLOSURE THAT MAY BE OF A SUFFICIENT MAGNITUDE TO CONSTITUTE A RISK OF ELECTRIC SHOCK TO PERSONS.

THE EXCLAMATION MARK WITHIN AN EQUILATERAL TRIANGLE, ISINTENDED TOALERTTHE USERTOTHE PRESENCE OF IMPORTANT OPERATING AND MAINTENANCE INSTRUCTIONS IN THE LITERATURE ACCOMPANYING THE APPLIANCE.

WARNING: TO REDUCE THE RISK OF FIRE OR ELECTRIC SHOCK DO NOT EXPOSE THIS APPARATUS TO RAINORMOISTURE.

1) Read these instructions.

2) Keep these instructions.

3) Heed allwarnings.

4) Followall instructions.

5) Do not use this apparatus nearwater.

6) Clean onlywith dry cloth.

7) Do not block any ventilation openings. Install in accordance with the manufacturer’s instructions.

8) Do not install near any heat sources such as radiators, heat registers, stoves, or other apparatus (including amplifiers) that produce heat.

9) Do not defeat the safety purpose of the polarized or grounding-type plug. A polarized plug has two blades with one wider than the other.Agrounding type plug has two blades and a third grounding prong. The wide blade or the third prong are provided for your safety. If the provided plug does not fit into your outlet, consult an electrician for replacement of the obsolete outlet.

10) Protect the power cord from being walked on or pinched particularly at plugs, convenience receptacles, and the point where they exit from the apparatus.

11) Only use attachments/accessories specified by the manufacturer.

12) Use only with the cart, stand, tripod, braket, or table specified by the manufacturer, or sold with the apparatus. When a cart is used, use caution when moving the cart/apparatus combination to avoid injury from tip-over.

13) Unplug this apparatus during lightning storms or when unused for long periods of time.

14) Refer all servicing to qualified service personnel. Servicing is required when the apparatus has been damaged in any way, such as power-supply cord or plug is damaged, liquid has been spilled or objects have fallen into the apparatus, the apparatus has been exposed to rain or moisture, does not operate normally, or has been dropped.

Do not cover the dissipation heat sink. Leave space around the amplifier to ensure a good ventilation.

The apparatus shall not be exposed to dripping or splashing and no objects filled with liquids, such as vases , shall be placed on the apparatus.

The apparatus shall be connected to an outlet with a protective earthing connection.

Install the apparatus so that the mains plug and the appliance coupler remain readily operable.

No naked flame sources, such as lighted candles, should be placed on the apparatus.

REAR PANEL

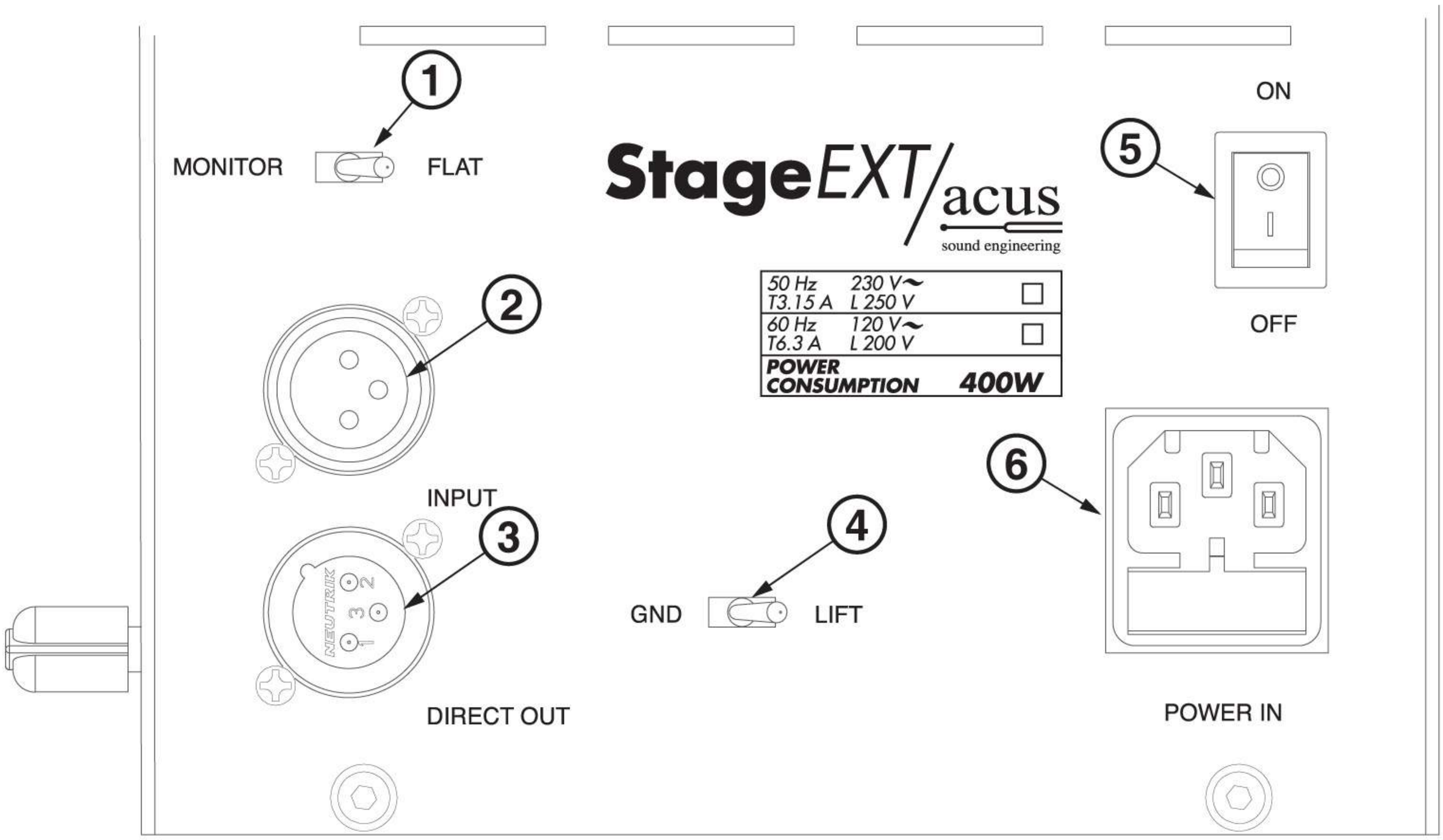

1 – MONITOR - FLAT: for changing frequency response.

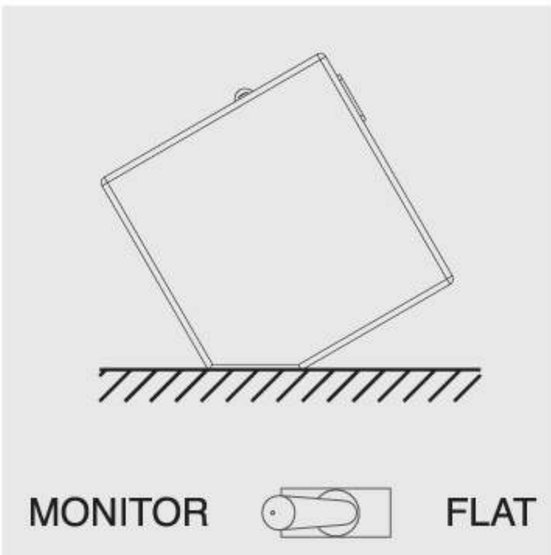

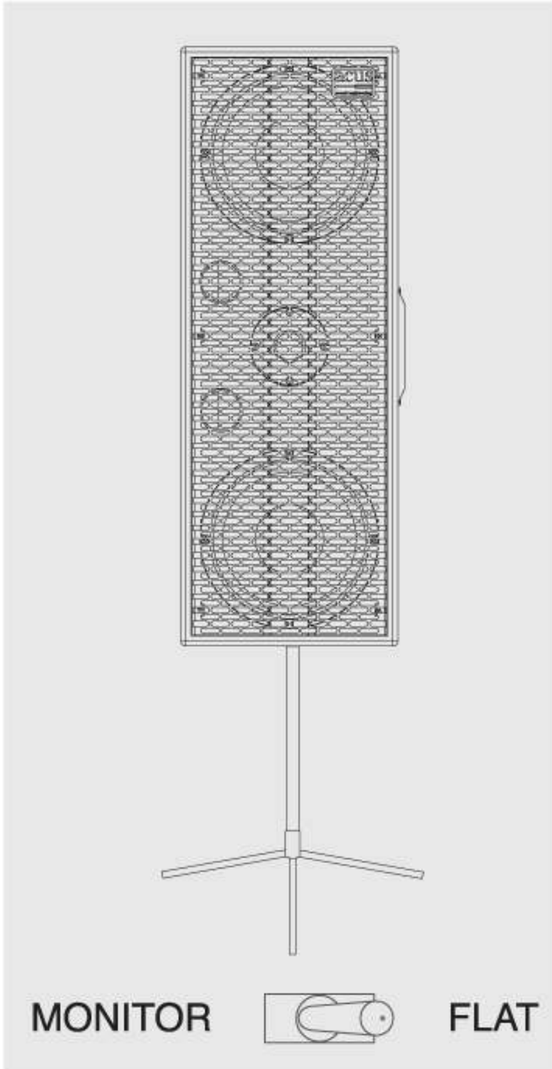

2 – INPUT: electronically balanced 22KΩ CANNON input for connecting preamplified sound sources such as mixers, preamps; input sensibility 0dB.

3 – DIRECT OUT: CANNON output, connected in parallel to INPUT L-R, to which several speakers can be connected to the single input signal

4 – GND LIFT: switch for grounding the electrical circuit. Revert the position in the event of a humming noise generated by the power supply.

5 – ON-OFF: main power switch.

5 – POWER IN: socket for power cable (cable is supplied) to connect to the mains.

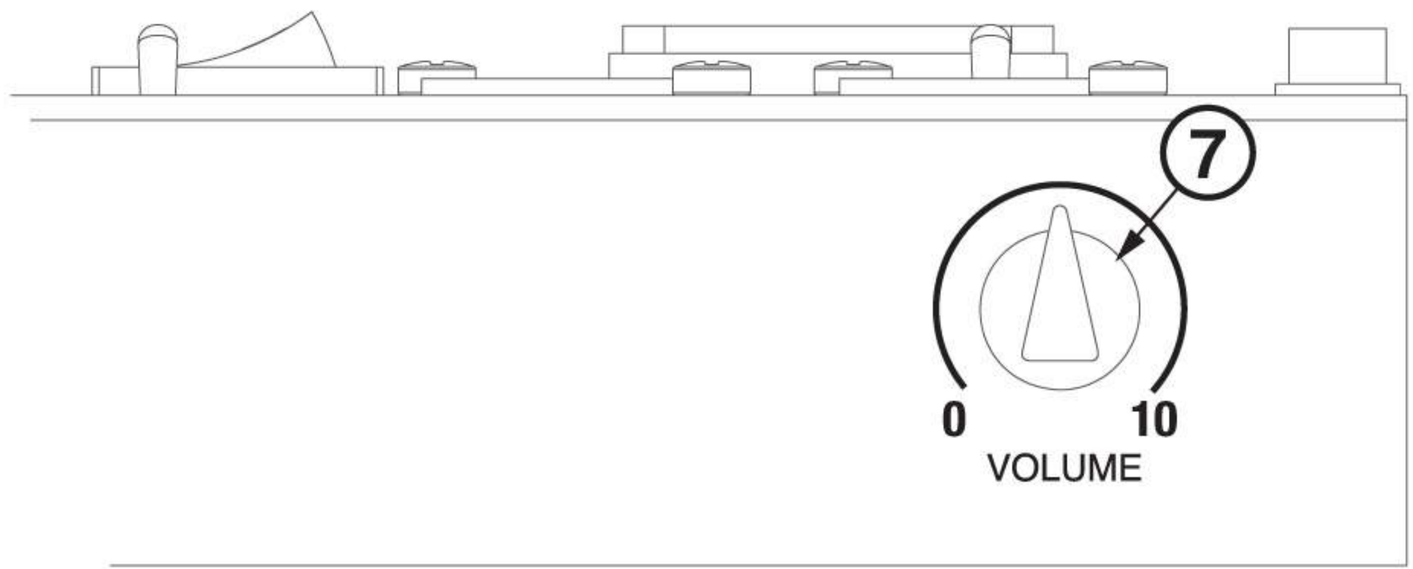

7 – VOLUME: output level potentiometer

TECHNICAL SPECIFICATIONS

Frequency responce :	40 Hz- 20 kHz
Max power out:	350 W RMS
Syistem format:	2 way biamp.
Power Woofer:	280 W RMS
Power Tweeter:	70 W RMS
Sensitivity 1W 1m:	96 dB
Crossover:	electronic
Woofer:	2 x 8”
Tweeter:	compression tweeter
Box:	2 way bass reflex
Construction:	plywood
Weight:	16 Kg
Dimensions:	height 71 cm; width 25 cm; depth 25 cm

ACUS SOUND ENGINEERING SRLS
Via Remo Stortoni, 12D 62019 Recanati (MC) tel: +39 071 9793109 fax: 39 071 9793062