DIGITALPIANO

Bedienungsanleitung

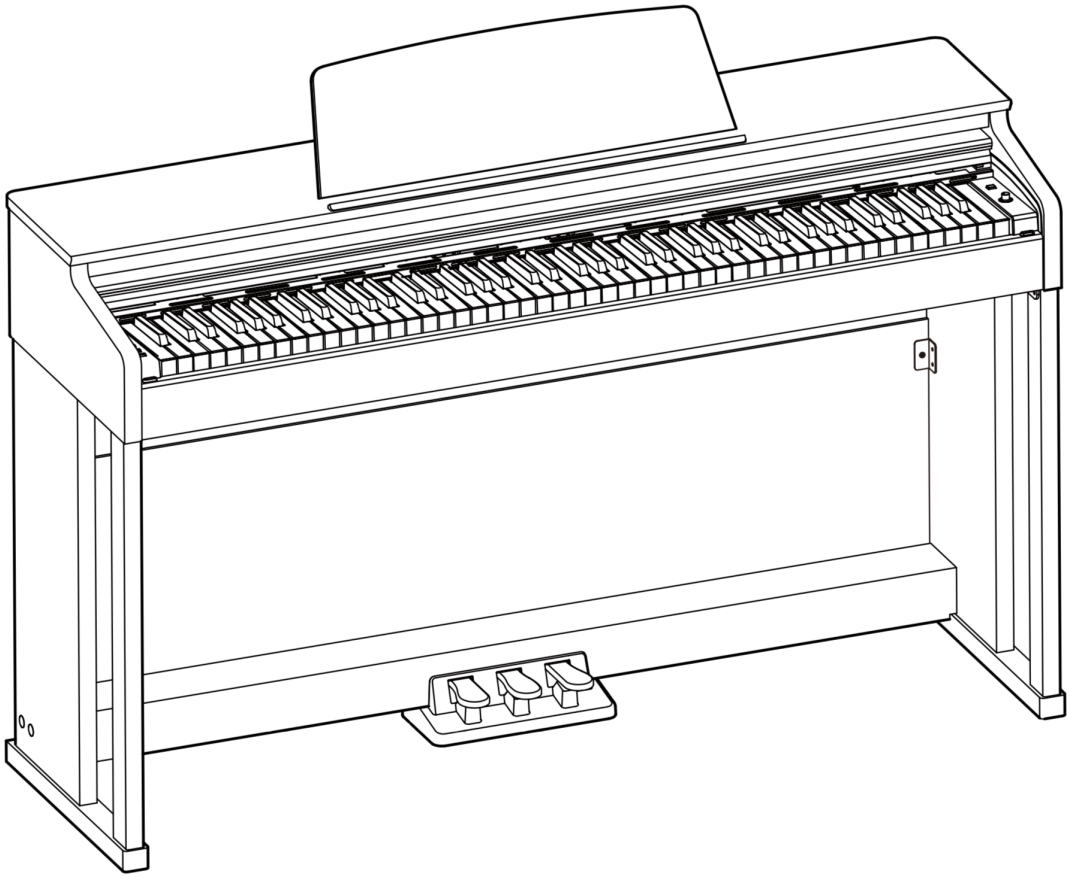

[DP280K]

MEDELI

SICHERHEITSHINWEISE!

DIE FCC-VERORDNUNG (für die USA)

Dieses Gerät wurde getestet und entspricht den Ansprüchen für digitale Geräte der Klasse B, gemäß Kapitel 15 der FCC-Bestimmungen.
Diese Grenzwerte wurden festgelegt, um bei der Installation in Wohnhäusern ausreichenden Schutz vor schädlichen Störungen zu gewährleisten. Dieses Gerät erzeugt, nutzt und emittiert Hochfrequenzenergie, und kann bei unsachgemäßem Gebrauch zur Störung von Funkverbindungen führen.
Es kann jedoch nicht in jedem Fall garantiert werden, dass bei ordnungsgemäßer Installation keinerlei Empfangsstörungen auftreten.
Sollte dieses Gerät Störungen beim Radio- oder TV-Empfang auslösen, was durch Ein- und Ausschalten des Gerätes überprüft werden kann, wird der Benutzer dazu aufgefordert, eine oder mehrere der folgende Maßnahmen zur Behebung der Störung durchzuführen:

- Richten Sie die Empfangsantenne neu aus oder stellen Sie sie an einem anderen Ort auf.
- Vergrößern Sie den Abstand zwischen diesem Gerät und dem gestörten Empfänger.
- Schließen Sie das Gerät und den gestörten Empfänger an unterschiedliche Stromkreise an.
- Konsultieren Sie den Händler oder einen erfahrenen Radio-/TV-Techniker.

Unerlaubte Veränderungen oder Modifikationen an diesem System können die Berechtigung zur Nutzung dieses Gerätes ungültig machen.

ACHTUNG

Die ordnungsgemäße Funktion des Produkts kann von starken elektromagnetischen Interferenzen beeinträchtigt werden. In diesem Fall muss mithilfe dieses Handbuchs ein Reset durchgeführt werden, um die Funktion wieder herzustellen. Falls das Problem bestehen bleibt, stellen Sie das Gerät bitte an einem anderen Ort auf.

VORSICHTSMAßNAHMEN

VOR DEM GEBRAUCH BITTE AUFMERKSAM LESEN

Bitte bewahren Sie diese Bedienungsanleitung für spätere Fragen auf.

Stromversorgung
Bitte schließen Sie den vorgesehenen AC Adapter an einen Stromanschluss mit der korrekten Stromspannung an.

Verwenden Sie keinen Stromanschluss mit einer anderen als der für dieses Gerät vorgesehenen Spannung.

Bitte trennen Sie das Gerät vom Strom, wenn es nicht benutzt wird oder während eines Gewitters.

Verbindungen
Bevor Sie das Instrument mit anderen Geräten verbinden, schalten Sie zunächst alle Geräte aus, um Fehlfunktionen und/oder Beschädigungen der anderen Geräte zu vermeiden.

Aufstellungsort
Setzen Sie das Gerät nicht den folgenden Konditionen aus, um Verformungen, Verfärbungen oder schwerwiegendere Schäden zu vermeiden:

- Direkte Sonneneinstrahlung
- Extreme Temperaturen oder Luftfeuchtigkeit
- Sehr staubige oder verschmutzte Orte
- Starke Vibrationen oder elektrische Schläge
- Aufstellung in der Nähe magnetischer Felder

Interferenzen mit anderen elektronischen Geräten
Bei in der Nähe zum Gerät befindliche Radio- und TV-Geräte kann es zu Empfangsstörungen kommen. Stellen Sie das Gerät in einem angemessenen Abstand zu ihnen auf.

Reinigung
Säubern Sie das Gerät nur mit einem weichen, trockenen Tuch. Verwenden Sie keine Farbverdünner, Lösungsmittel, Flüssigreiniger, oder in Chemikalien getränkte Reinigungstücher.

Handhabung
Vermeiden Sie zu starken Druck auf Knöpfe und Schalter.

Lassen Sie kein Papier und keine metallischen oder anderen Gegenstände in das Gerät eindringen. Falls dies geschieht, trennen Sie das Gerät umgehend vom Strom und lassen Sie es von qualifiziertem Fachpersonal untersuchen.

Stecken Sie alle Kabel aus, bevor Sie das Gerät bewegen.

Inhaltsverzeichnis

Oberflächen & Display Beschreibung
Vorderseite……..4
Pedal……4
Keyboard……5
Rückseite……5

Aufbau
Aufbauanleitung……..6

Anschlüsse
Kopfhörer anschließen……..9
Audio Equipment anschließen……9
MP3-/CD-Player anschließen……9
Computer anschließen……9

Schnellstart
Stromversorgung……10
Gesamtlautstärke einstellen……..10
Demo Song abspielen……10
Sounds spielen……10
Songs spielen……11
Aufnahme……11

Sounds spielen
Sound spielen……12
Zwei Sounds gleichzeitig spielen……12
Verschiedene Sounds mit zwei Händen spielen……..12
Sound Lautstärke……13
Sound Demo spielen……..13
Anschlagsdynamik……13
Transponieren……..14
Stimmung……..14
Pedal-Resonanz……14
Metronom……..14
Tempo……15

DSP Effekte
Hall……..16
Chorus……16
D.A.S. (Dynamic Acoustic System)……..16

Songs
Songs abspielen……17
Songs üben……17

Song Aufnahme
Aufnahme vorbereiten……18
Aufnahme starten……..18
Aufnahme beenden……..18
Aufnahme wiedergeben ……18
Aufnahme löschen……..18

Duett……19

Twinova……19

MIDI Out-Kanal……20

Signalton……20

Fehlerbehebung……..21

Technische Details……..21

Anhang
Sound Liste……22
Song Liste……..22
Demo Liste……..22
MIDI Einbindungsgrafik……23

Oberflächen & Display Beschreibung

Vorderseite

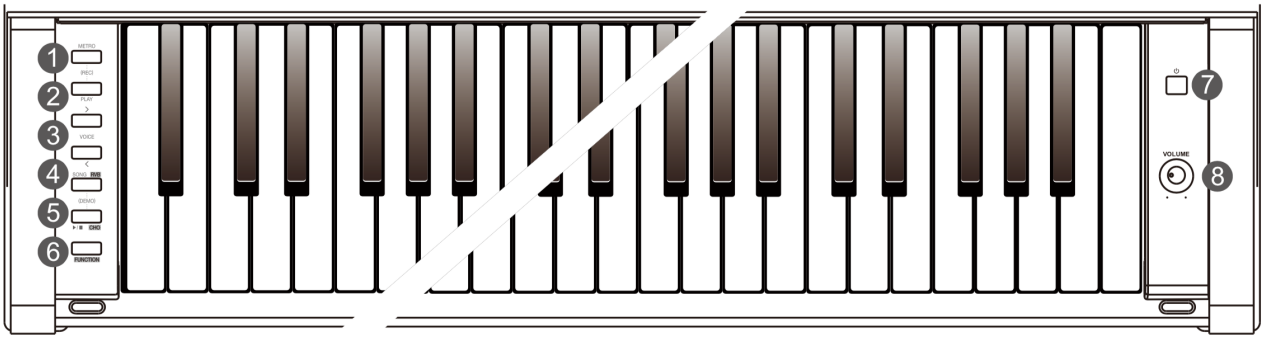

1. [METRO]-Taste
Metronom ein-/ausschalten.
Drücken Sie [METRO] und [PLAY] gleichzeitig, um den Aufnahmemodus aufzurufen.

2. [PLAY]-Taste
Wiedergabe einer Aufnahme starten/beenden.
Drücken Sie [METRO] und [PLAY] gleichzeitig, um den Aufnahmemodus aufzurufen.

3. [>] / [<]-Tasten
Parameter anpassen.

4. [SONG RVB]-Taste
Songmodus aufrufen.
Halten Sie [FUNCTION] gedrückt und drücken Sie diese Taste, um den Hall ein-/auszuschalten.
Drücken Sie [SONG RVB] und [▶/■ CHO] gleichzeitig, um den Demomodus aufzurufen.

5. [▶/■ CHO]-Taste
Song Wiedergabe starten/beenden.
Halten Sie [FUNCTION] gedrückt und drücken Sie diese Taste, um den Choruseffekt ein-/auszuschalten.
Drücken Sie [SONG RVB] und [▶/■ CHO] gleichzeitig, um den Demomodus aufzurufen.

6. [FUNCTION]-Taste
Drücken und halten Sie diese Taste, um die sekundären Funktionen der Tasten aufzurufen.

7. [POWER]-Schalter
Gerät ein-/ausschalten.

8. [VOLUME]-Drehknopf
Gesamtlautstärke anpassen.

Pedal

9. Soft Pedal
Drücken Sie das Soft Pedal, um die auf der Tastatur gespielten Töne weicher klingen zu lassen.

10. Sostenuto Pedal
Drücken Sie das Sostenuto Pedal, um nur bestimme Töne länger zu halten.

11. Sustain Pedal
Drücken Sie das Sustain Pedal (Haltepedal), um die gespielten Noten länger ausklingen zu lassen. Das Haltepedal kann auch als Halbpedal genutzt werden. Spielen Sie mit dem Sustain Pedal, um einen geschmeidigen Halteeffekt zu erzielen.

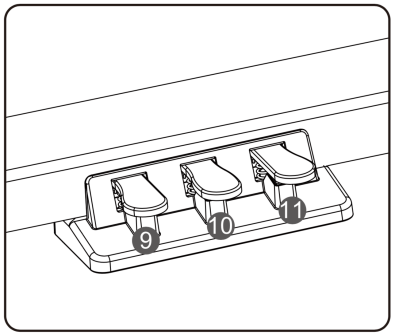

Tastatur

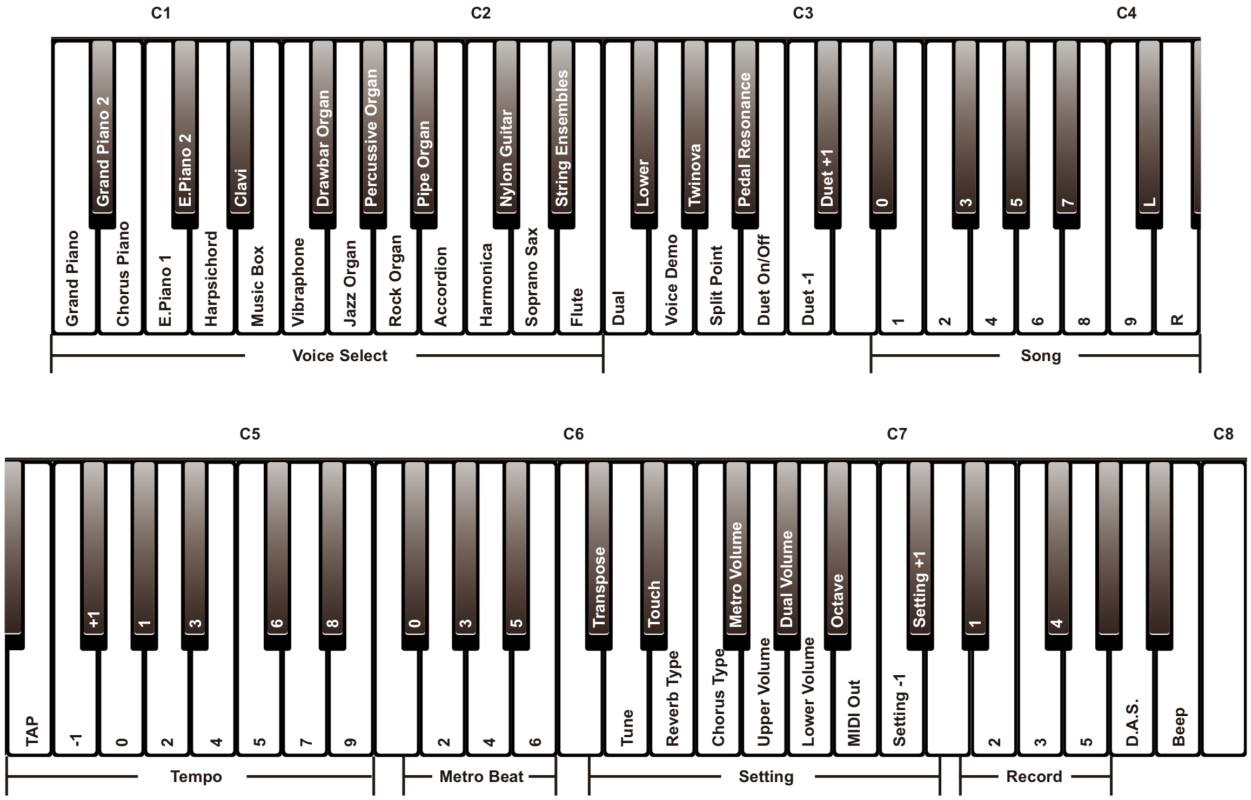

Rückseite

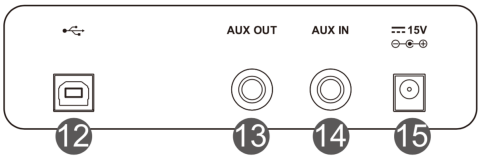

12. USB-Anschluss
Computer anschließen.

13. AUX OUT-Anschluss
Externes Audio-Equipment anschließen.

14. AUX IN-Anschluss
Externe Audioquelle wie MP3- oder CD-Player anschließen.

15. DC IN-Anschluss
Netzteil anschließen.

Aufbau

Dieser Abschnitt enthält Informationen über die Inbetriebnahme Ihres Gerätes. Bitte lesen Sie diesen Abschnitt sorgfältig durch, bevor Sie das Gerät einschalten.

Aufbauanleitung

Um den Ständer zusammenzubauen benötigen Sie einen Kreutzschlitzschraubenzieher (nicht im Lieferumfang enthalten). Vergewissern Sie sich, dass alle unten aufgeführten Teile vorhanden sind, bevor Sie fortfahren.

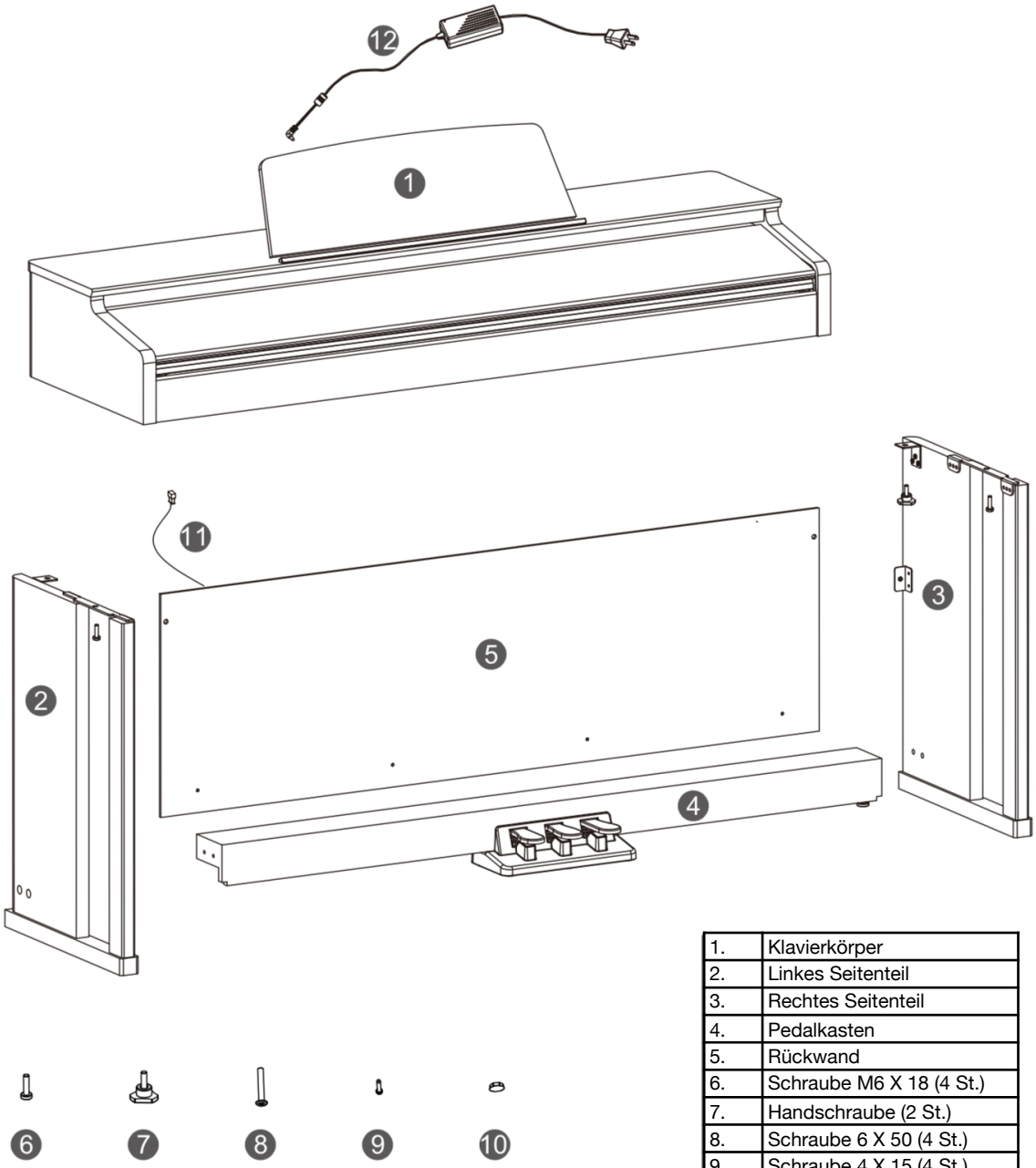

1.	Klavierkörper
2.	Linkes Seitenteil
3.	Rechtes Seitenteil
4.	Pedalkasten
5.	Rückwand
6.	Schraube M6 X 18 (4 St.)
7.	Handschraube (2 St.)
8.	Schraube 6 X 50 (4 St.)
9.	Schraube 4 X 15 (4 St.)
10.	Schraubkappen (4 St.)
11.	Pedalkabel
12.	AC Netzkabel

A. Positionieren Sie den Pedalkasten (4) zwischen dem linken und dem rechten Seitenteil (2&3). Verwenden Sie 4 Schrauben (8) (2 auf jeder Seite), um die Seitenteile am Pedalkasten zu befestigen. Decken Sie die Schrauben mit den Schraubkappen (10) ab (2 auf jeder Seite). Vergewissern Sie sich, dass die Teile in die korrekte Richtung zeigen bevor Sie mit dem Zusammenbau beginnen.

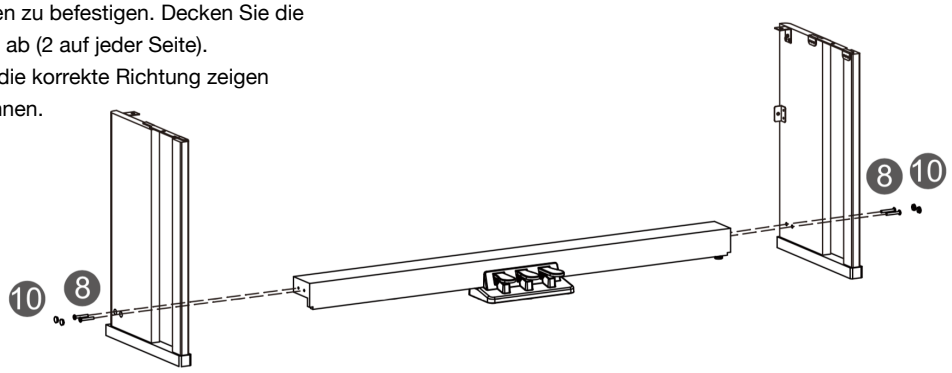

B. Befestigen Sie die Rückwand an dem Gestell aus Schritt A mithilfe der Schrauben (9) und der Schrauben (6).

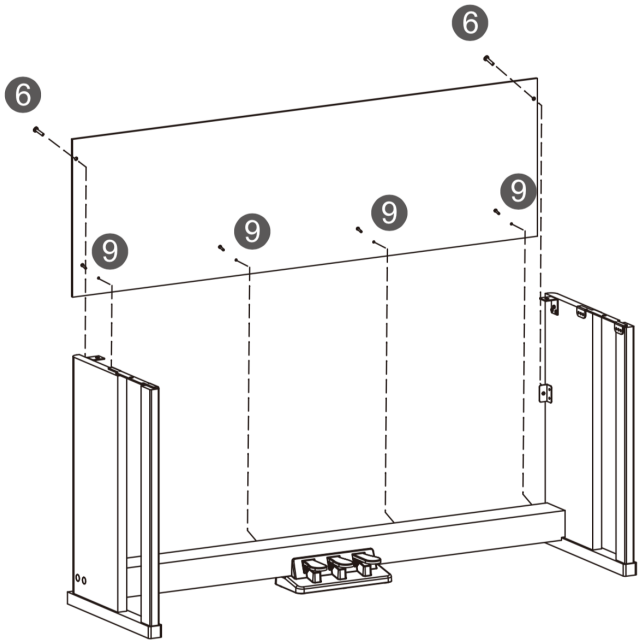

C. Platzieren Sie den Klavierkörper auf dem Gestell aus Schritt Verwenden Sie die Schrauben (6) und die Handschrauben (7), um ihn zu befestigen.

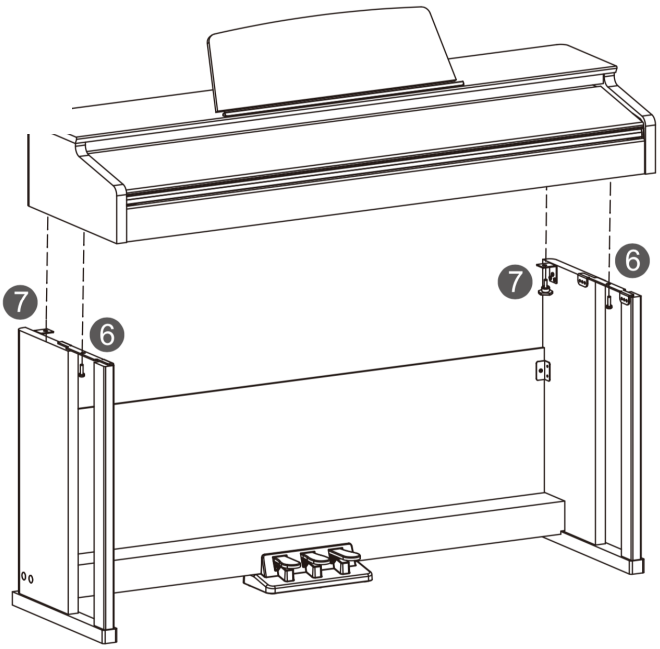

D. Verbinden Sie das Pedalkabel mit dem Pedalanschluss auf der Unterseite der Rückwand. Der Aufbau ist abgeschlossen. Sie können das Gerät nun an den Strom anschließen.

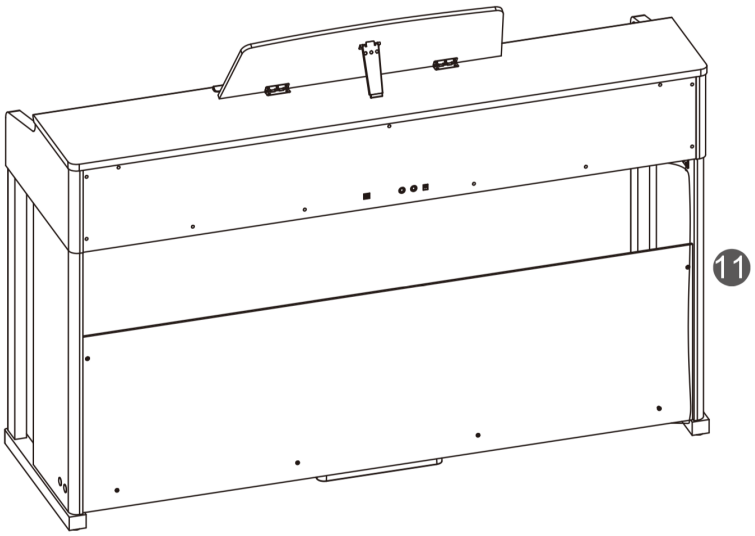

Anschluss von Kopfhörern

Schließen Sie für mehr Privatsphäre beim Üben oder nächtliches Spielen ein Paar handelsübliche Kopfhörer an.

Anschluss 1: Wenn Kopfhörer angeschlossen sind, erklingt der Sound aus den Kopfhörern und den Lautsprechern.

Anschluss 2: Wenn Kopfhörer angeschlossen sind, werden die eingebauten Lautsprecher stumm geschaltet. Der Sound erklingt nur durch die Kopfhörer.

Hinweis:

Um Gehörschaden vorzubeugen, vermeiden Sie die Nutzung von Kopfhörer bei hoher Lautstärke über einen längeren Zeitraum.

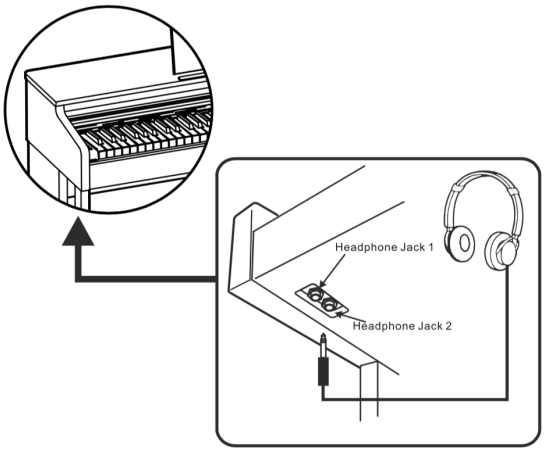

Anschluss an Audio Equipment

Über den AUX OUT-Anschluss kann das Instrument an externes Audio Equipment, beispielsweise einem Keyboard-Verstärker, einem Stereo-Soundsystem, einem Mischpult, oder einem Tonbandgerät angeschlossen werden. Verbinden Sie den AUX OUT-Anschluss mit dem INPUT-Anschluss des externen Audio Equipments mithilfe eines Audiokabels.

Hinweis:

1. Schalten Sie alle Geräte aus, bevor Sie das externe Equipment anschließen oder trennen.
2. Um eine Beschädigung der Lautsprecher zu vermeiden, setzen Sie den Lautstärkeregler auf sein Minimum, bevor sie den Strom einschalten.

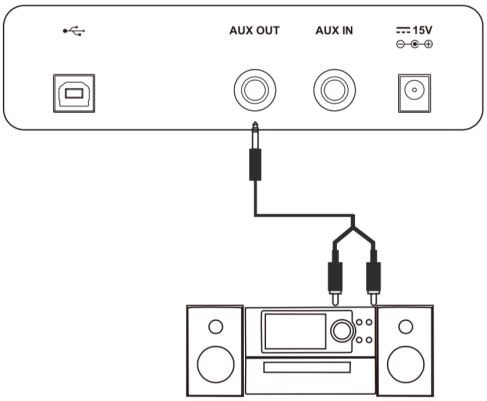

Anschluss eines MP3-/CD-Players

Der AUX In-Anschluss empfängt Signale von einer externen Audioquelle wie einem MP3- oder CD-Player.

Verwenden Sie ein Audiokabel, um den AUX IN-Anschluss des Instruments mit dem OUTPUT-Anschluss des MP3-/CD-Players zu verbinden. Die Lautsprecher des Instruments spielen nun die Musik, die von der externen Quelle gesendet wird ab, sodass Sie dazu spielen können.

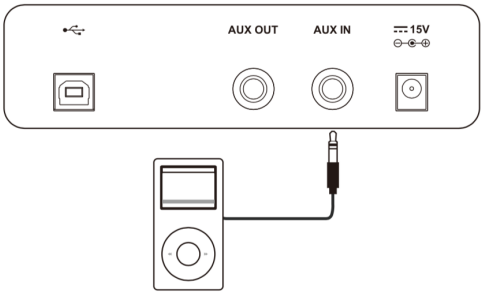

Anschluss eines Computers

Verbinden Sie den USB-Anschluss des Geräts und den USB-Port eines Computers mithilfe eines Standard USB-Kabels.
Mithilfe von USB können Sie eine Keyboard Darbietung auf dem Computer speichern. Sie können das Instrument außerdem verwenden, um Musik vom Computer abzuspielen.

Hinweis:

Wählen sie die USB-Audioquelle nicht gleichzeitig als Input und Output in Ihrer Computer Software aus, sonst kann es zu Überschneidungen des Klangs kommen, wenn Sie eine Note spielen.

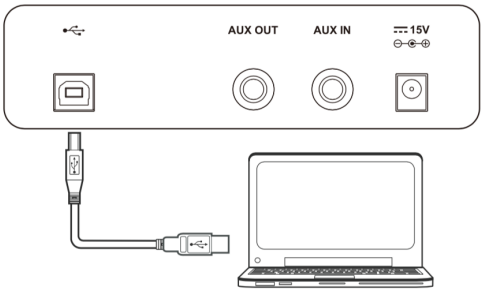

Schnellstart

Stromversorgung

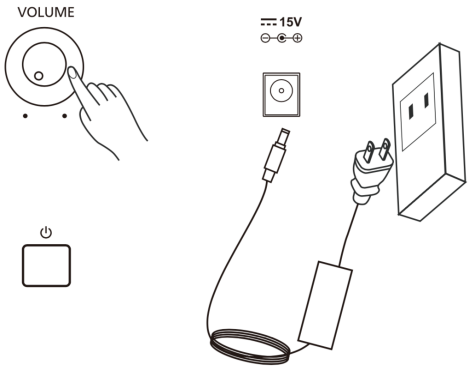

1. Bevor Sie das Gerät an die Stromversorgung anschließen, stellen Sie den [POWER]-Schalter auf “AUS” und bringen Sie die Gesamtlautstärke des Instruments auf ihr Minimum.
2. Verbinden Sie den Netzstecker mit dem DC IN-Anschluss auf der Rückseite des Geräts.
3. Schließen Sie den Netzstecker an eine geeignete Steckdose.
4. Drücken Sie den [POWER]-Schalter. Die Leuchtanzeige des Schalters leuchtet auf und signalisiert, dass das Gerät eingeschaltet ist.
5. Wenn Sie das Gerät ausschalten wollen, drücken und halten Sie den [POWER]-Schalter eine Sekunde lang. Die Leuchtanzeige erlischt.

Hinweis:

1. Um Energie zu sparen, schaltet sich das Instrument automatisch aus, nachdem es 30 Minuten lang nicht genutzt wurde. Um diese Funktion auszuschalten, drücken und halten Sie die A0-Taste (die erste Taste von links auf der Tastatur). Schalten Sie dann den Strom ein.
2. Bitte trennen Sie das Gerät zu Ihrer Sicherheit von der Stromzufuhr, wenn Sie es länger nicht verwenden oder während eines Gewitters.

Gesamtlautstärke (Master Volume) anpassen

Bewegen Sie den [VOLUME]-Drehknopf im Uhrzeigersinn/gegen den Uhrzeigersinn, um die Gesamtlautstärke zu heben/senken. Stellen Sie so die gewünschte Lautstärke ein.

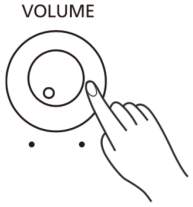

Hinweis:

Sollte kein Ton aus den Lautsprechern zu hören sein, überprüfen Sie, ob die Gesamtlautstärke zu niedrig eingestellt ist, oder ob Kopfhörer mit dem Kopfhörer-Anschluss 2 verbunden sind.

Demo Songs abspielen

Dieses Instrument beinhaltet eine Vielfalt an professionellen Demo Songs. Siehe Demo Liste für weitere Informationen.

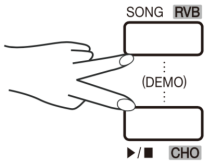

1. Drücken Sie gleichzeitig die [SONG RVB]- und [▶/■ CHO]-Taste, um die Wiedergabe der Demo songs zu starten. Wiederholen Sie den Vorgang, um die Demo-Wiedergabe anzuhalten.

2. Drücken Sie die [▶/■ CHO]-Taste, um die Wiedergabe zu beenden und den Demomodus zu verlassen.

Sounds spielen

Dieses Instrument verfügt über eine Vielfalt an außerordentlich realistisch klingenden Sounds. (Siehe ***Sound Liste***.)

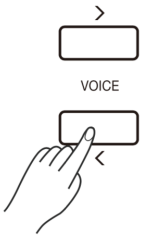

1. Drücken Sie entweder die [>]/[<]-Tasten, um den gewünschten Sound auszuwählen.

2. Oder drücken und halten Sie die [FUNCTION]-Taste und drücken Sie eine der [A0] – [E2]-Tasten, um einen Sound auszuwählen

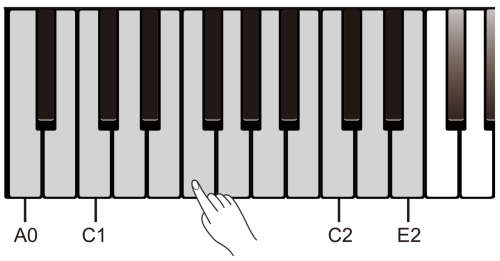

Songs spielen

Dieses Instrument verfügt über eine Vielfalt an voreingestellten Songs. Siehe Song Liste für weitere Informationen.

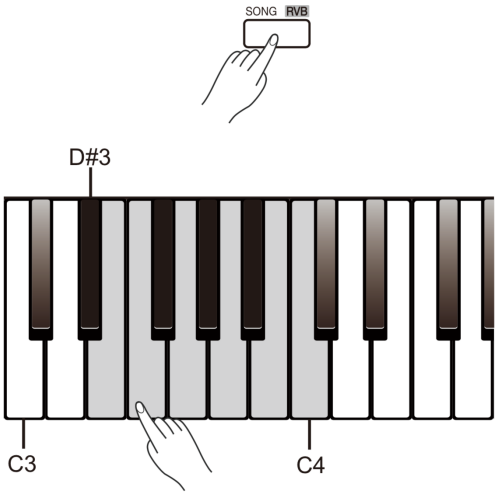

1. Drücken Sie die [SONG RVB]-Taste, um den Song Modus aufzurufen und die Wiedergabe aller Songs in einer Schleife zu starten.

2. Drücken Sie entweder die [>]/[<]-Tasten, um einen Song auszuwählen.

3. Oder drücken und halten Sie die [FUNCTION]-Taste und drücken Sie eine der [D#3] – [C4]-Tasten, um einen bestimmten Song auszuwählen

4. Drücken Sie während der Songwiedergabe die [▶/■ CHO]-Taste, um die Wiedergabe anzuhalten.
Drücken Sie die Taste erneut, wird der ausgewählte Song in einer Schleife abgespielt.

Hinweis:

Geben Sie die Songnummer immer zweistellig an, wenn Sie die [D#3] – [C4]-Tasten verwenden, um einen Song auszuwählen. Drücken und halten Sie beispielsweise die [FUNCTION]-Tasten und drücken Sie dann [D#3] und [B3] nacheinander, um den Song “08” auszuwählen.

Aufnahme

Sie können Ihr Klavierspiel aufnehmen und als Benutzer-Song auf dem Instrument abspeichern.

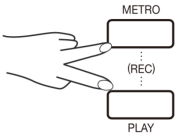

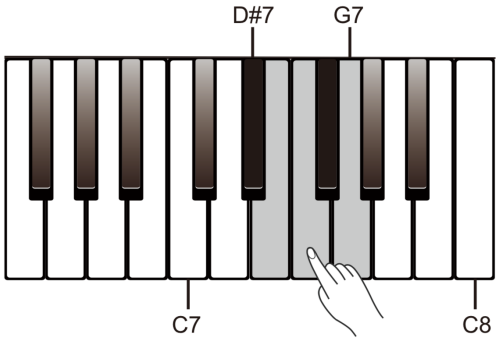

1. Drücken Sie die [METRO]- und [PLAY]-Tasten gleichzeitig, drücken Sie dann die [D#7] – [G7]-Tasten, um einen Benutzer-Song auszuwählen, auf den die Aufnahme gespeichert werden soll. Die Anzeigen für [METRO] und [PLAY] leuchten dauerhaft auf.

2. Sie befinden sich nun im Aufnahme Standby-Modus. Die Anzeige für [▶/■ CHO] blinkt. Sie können nun Sound, Tempo, etc für die Aufnahme auswählen.

3. Drücken Sie die [▶/■ CHO]-Taste oder beginnen Sie auf der Tastatur zu spielen, um die Aufnahme zu starten.

4. Wenn Sie während der Aufnahme die [METRO]- und [PLAY]-Tasten gleichzeitig drücken, wird die Aufnahme beendet und gespeichert. Die Anzeigen für [METRO] und [PLAY] erlöschen.

5. Um die Aufnahme abzuspielen, drücken und halten Sie die [PLAY]-Taste und drücken Sie eine der [D#7] – [G7]-Tasten, um einen Song auszuwählen.

6. Nachdem Sie einen aufgenommenen Song ausgewählt haben, leuchtet die [PLAY]-Anzeige auf. Drücken Sie die [PLAY]-Taste erneut, um die Aufnahme abzuspielen.

7. Drücken Sie die [PLAY]-Taste, um die Wiedergabe zu beenden.

8. Um den ausgewählten Song zu löschen, drücken Sie gleichzeitig die [METRO]- und die [PLAY]-Taste.

Hinweis:

Wählen Sie keinen Benutzer-Song für die Aufnahme oder die Wiedergabe aus, wird automatisch der zuletzt verwendete Song ausgewählt. Wenn Sie das Gerät neustarten, wird automatisch der erste Benutzersong ausgewählt.

Sounds spielen

Dieses Instrument verfügt über eine Vielfalt an außerordentlich realistisch klingenden Sounds. Siehe ***Sound Liste*** für mehr Informationen.

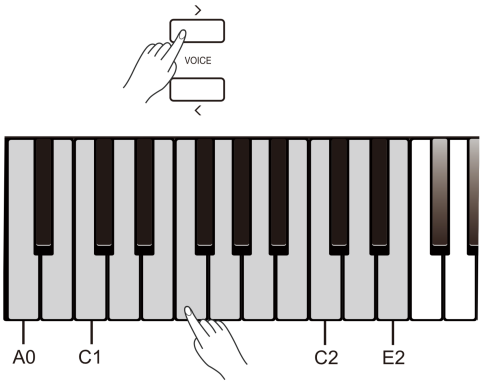

Einen Sound spielen

1. Verwenden Sie die [>]/[<]-Tasten, um den gewünschten Sound auszuwählen.

2. Drücken und halten Sie die [FUNCTION]-Taste und drücken Sie eine der [A0] – [E2]-Tasten, um einen Sound auszuwählen. Jeder dieser Tasten wurde ein voreingestellter Sound zugewiesen.

3. Spielen Sie auf der Tastatur, um den ausgewählten Sound für Ihre Darbietung zu verwenden.

Zwei Sounds gleichzeitig spielen

Die Dual-Funktion erlaubt es Ihnen zwei verschiedene Sounds übereinander gelegt zu spielen, um einen vollen und reichhaltigen Sound zu kreieren.

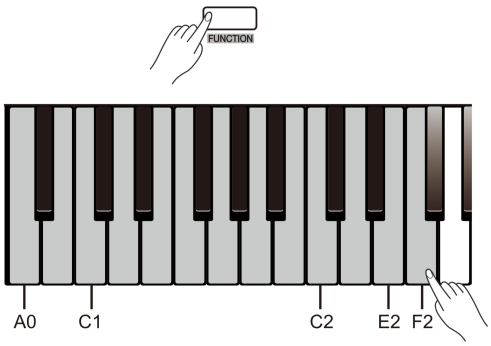

1. Wählen Sie eine Hauptstimme aus (obere Stimme).

2. Aktivieren Sie die Dual-Funktion.
Drücken und halten Sie die [FUNCTION]-Taste und drücken Sie die [F2]-Taste, um die Dual-Funktion zu aktivieren. Der voreingestellte Dual-Sound ist “Strings”.

3. Einen Dual-Sound auswählen.
Drücken und halten Sie die [FUNCTION]-Taste, drücken Sie die [F2]-Taste ein mal und drücken Sie dann eine der [A0] – [E2]-Tasten, um einen Dual-Sound auszuwählen.

4. Spielen Sie die Sounds.
Wenn Sie auf der Klaviatur spielen, werden Sie nun zwei verschiedene Sounds zusammen hören, als ob zwei Instrumente zur gleichen Zeit spielen würden.

5. Die Dual-Funktion ausschalten.
Drücken und halten Sie die [FUNCTION]-Taste und drücken Sie die [F2]-Taste, um die Dual-Funktion auszuschalten.

Hinweis:

Wenn Sie die Lower-und Dual-Funktion gleichzeitig verwenden, werden nur im Bereich der rechten Hand die übereinander gelegten Dual-Sounds gespielt.

Verschiedene Sounds mit zwei Händen spielen

Die Lower Funktion teilt das Keyboard in zwei Bereiche ein, sodass sie mit beiden Händen unterschiedlichen Sounds spielen können. Die linke Stimme ist dabei die Lower-Stimme.

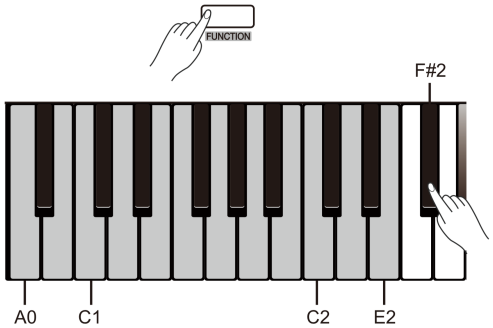

1. Wählen Sie eine Hauptstimme aus (obere Stimme).

2. Aktivieren Sie die Lower-Funktion
Drücken und halten Sie die [FUNCTION]-Taste und drücken Sie die [F#2]-Taste, um die Lower-Funktion zu aktivieren. Der voreingestellte Lower-Sound ist “Strings”.

3. Einen Lower-Sound auswählen.
Drücken und halten Sie die [FUNCTION]-Taste, drücken Sie die [F#2]-Taste ein mal und drücken Sie dann eine der [A0] – [E2]-Tasten, um einen Lower-Sound auszuwählen.

4. Spielen Sie die Sounds.
Spielen Sie mit beiden Händen auf der Klaviatur und Sie werden nun zwei verschiedene Sounds in den Bereichen der linken und rechten Hand hören.

5. Die Lower-Funktion ausschalten.
Drücken und halten Sie die [FUNCTION]-Taste und drücken Sie die [F#2]-Taste, um die Lower-Funktion auszuschalten.

Split-Punkt

Der Punkt, der die Tastatur in die Bereiche der linken und rechten Hand unterteilt, wird “Split-Punkt” genannt. Der voreingestellte Split-Punkt liegt bei F#3 (34). Sie können den Split-Punkt beliebig verschieben.

1. Drücken und halten Sie die [FUNCTION]-Taste und drücken Sie die [A2]-Taste. Tippen Sie die Taste auf der Klaviatur an, die den neuen Split Punkt darstellen soll.

2. Lassen Sie die [FUNCTION]-Taste los, um den Bearbeitungsmodus zu verlassen.

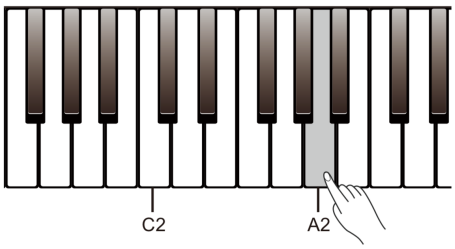

Stimmen Lautstärke

Sie können die Lautstärken der oberen Stimme, Dual-Stimme, und Lower-Stimme separat voneinander einstellen.

1. Drücken und halten Sie die [FUNCTION]-Taste und drücken Sie die [G6]-Taste, um die Lautstärke der oberen Stimme zu bearbeiten.

2. Im Bearbeitungsmodus, drücken und halten Sie die [FUNCTION]-Taste und drücken sie die [C7]/[C#7]-Tasten, um die Lautstärke innerhalb des Wertebereichs 0 bis 15 einzustellen.

3. Im Bearbeitungsmodus, drücken und halten Sie die [FUNCTION]-Taste und drücken Sie gleichzeitig die [C7]- und [C#7]-Taste, um die Lautstärke auf die Grundeinstellung zurückzusetzen.

4. Die Lautstärken der Dual- und Lower-Stimmen werden in gleicher Weise eingestellt. Drücken und halten Sie die [FUNCTION]-Taste und drücken Sie die [G#6]-Taste, um die Lautstärke der Dual-Stimme zu bearbeiten. Drücken und halten Sie die [FUNCTION]-Taste und drücken Sie die [A6]-Taste, um die Lautstärke der Lower-Stimme zu bearbeiten.

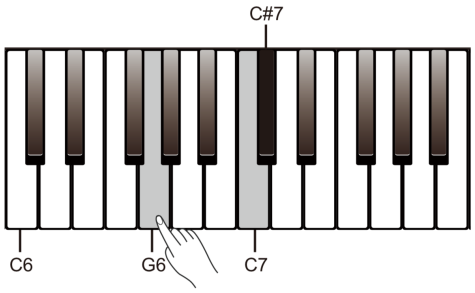

Sound Demo spielen

1. Im Sound Modus, drücken und halten Sie die [FUNCTION]-Taste und drücken Sie die [G2]-Taste, um das aktuelle Sound Demo der oberen Stimme abzuspielen.

2. Während der Demo-Wiedergabe, drücken und halten Sie die [FUNCTION]-Taste und drücken Sie erneut die [G2]-Taste, oder drücken Sie die um die [▶/■ CHO]-Taste, um die Wiedergabe zu stoppen.

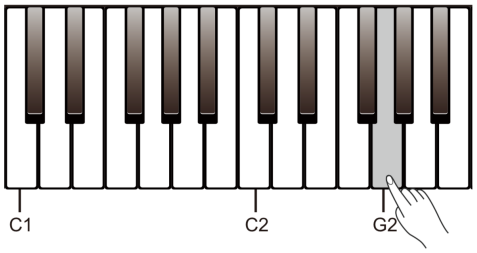

Anschlagsdynamik

Diese Funktion erlaubt es Ihnen die Lautstärke Ihres Instruments dynamisch und expressiv mit der Kraft Ihres Tastenanschlages zu kontrollieren, ganz wie bei einem akustischen Instrument. Das Keyboard verfügt über 5 Typen der Anschlagsempfindlichkeit (Aus, 1 – 5). Die Grundeinstellung liegt bei 3.

1. Drücken und halten Sie die [FUNCTION]-Taste und drücken Sie die [D#6]-Taste, um die Anschlagsempfindlichkeit zu bearbeiten.

2. Im Bearbeitungsmodus, drücken und halten Sie die [FUNCTION]-Taste und nutzen Sie die [C7]/[C#7]-Tasten, um die Einstellungen anzupassen.

3. Im Bearbeitungsmodus, drücken und halten Sie die [FUNCTION]-Taste und drücken Sie die [C7]- und [C#7]-Taste gleichzeitig, um die Grundeinstellung wiederherzustellen.

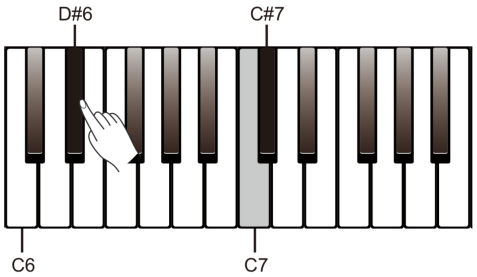

Einstellung	Beschreibung
OFF	Fixiert
1	Weich 1
2	Weich 2
3	Medium
4	Hart 1
5	Hart 2

Transponieren

Die Transponieren-Funktion dient dazu, die gesamte Stimmung des Instruments in Halbtonschritten (maximal eine Oktave) hoch oder herunter zu transponieren.

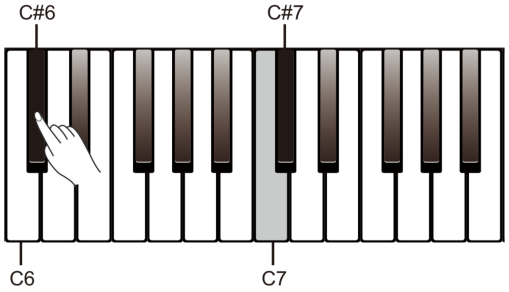

1. Drücken und halten Sie die [FUNCTION]-Taste und drücken Sie die [C#6]-Taste, um die Transponiereinstellung zu bearbeiten.
2. Im Bearbeitungsmodus, drücken und halten Sie die [FUNCTION]-Taste und verwenden Sie die [C7]/[C#7]-Tasten, um den Wert der Transponierung zwischen -12 und +12 einzustellen.
3. Im Bearbeitungsmodus, drücken und halten Sie die [FUNCTION]-Taste und drücken Sie gleichzeitig die [C7]- und [C#7]-Taste, um den Wert auf die Grundeinstellung “00” zurückzusetzen.

Hinweis:

1. Wenn Sie den Wert beispielsweise auf -05 oder +07 setzen, werden Sie G-Dur hören während sie die Tasten der C-Dur Tonleiter verwenden.
2. Die Transponieren-Funktion wird auf das gesamte Gerät (Begleitmusik und Klaviatur) angewendet.

Stimmung

Mit dieser Funktion stellen Sie die Stimmung des gesamten Keyboard in 2-Cent Schritten über eine Spanne von ±50 (100 Cent) ein.

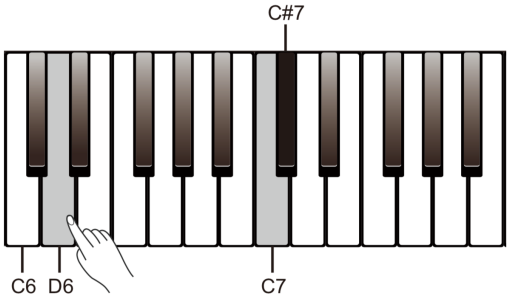

1. Drücken und halten Sie die [FUNCTION]-Taste und drücken Sie die [D6]-Taste, um die Stimmung zu bearbeiten.
2. Im Bearbeitungsmodus, drücken und halten Sie die [FUNCTION]-Taste und verwenden Sie die [C7]/[C#7]-Tasten, um die Einstellung zu bearbeiten.
3. Im Bearbeitungsmodus, drücken und halten Sie die [FUNCTION]-Taste und drücken Sie gleichzeitig die [C7]- und [C#7]-Taste, um den Wert auf die Grundeinstellung “00” zurückzusetzen.

Tasten	Beschreibung
[C7]	Die gesamte Stimmung um 1 senken.
[C#7]	Die gesamte Stimmung um 1 erhören.
[C7] + [C#7]	Auf den Ursprungswert zurücksetzen.

Pedal-Resonanz

Wenn der Piano Sound ausgewählt wurde, wird durch Betätigung des Sustain Pedals ein Saitenresonanzeffekt auf die Töne, die Sie spielen gelegt. Der Saitenresonanzeffekt imitiert die Resonanz der Saiten und des Resonanzbodens eines akustischen Konzertflügels.

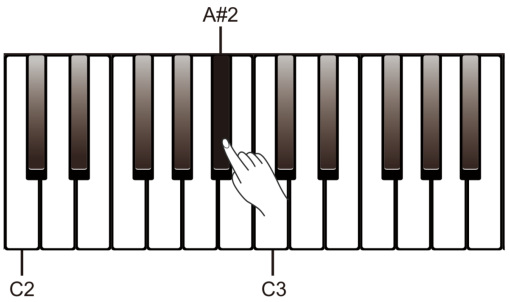

1. Drücken und halten Sie die [FUNCTION]-Taste und drücken Sie die [A#2]-Taste, um diese Funktion ein- oder auszuschalten.
2. Die Pedal-Resonanz ist automatisch aktiviert, wenn Sie das Gerät einschalten.

Hinweis:

1. Der Chorus-Effekt ist nicht nutzbar, während Sie die Pedal-Resonanz Funktion verwenden.
2. Möglicherweise tritt eine kurze Pause ein, wenn Sie die Pedal-Resonanz Funktion während des Spielens ein-/ausschalten.

Metronom

Das Metronom gibt Ihnen einen gleichmäßigen Taktschlag, um das Üben in einem bestimmten Tempo zu erleichtern.

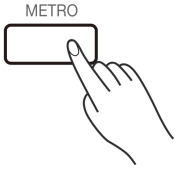

Metronom ein- oder ausschalten.

Drücken Sie die [METRO]-Taste, um das Metronom ein- oder auszuschalten.

Während das Metronom eingeschaltet ist, blinkt die Anzeige der [▶/■ CHO]-Taste im Takt mit dem Metronom. (Rot für Downbeats, blau für Upbeats). Um das Tempo des Metronoms einzustellen, siehe ***Tempo*** für mehr Informationen.

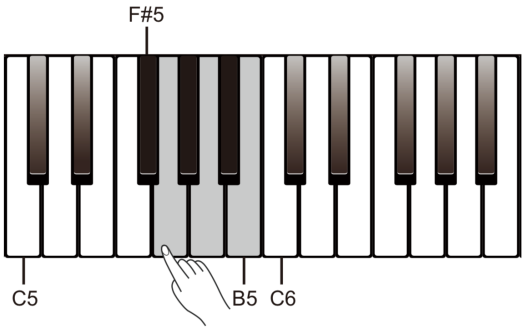

Taktart einstellen.

Das Instrument bietet eine Auswahl aus 6 Taktarten: 0, 2 – 6.
Während das Metronom eingeschaltet ist können Sie die [>]/[<]-Tasten verwenden, um die Taktart zu ändern.
Alternativ können Sie die [FUNCTION]-Tasten drücken und halten und eine der [F#5] – [B5]-Tasten drücken, um die Taktart auszuwählen.

Metronomlautstärke einstellen.

1. Drücken und halten Sie die [FUNCTION]-Taste und drücken Sie die [F#6]-Taste, um die Metronomlautstärke zu bearbeiten.
2. Im Bearbeitungsmodus, drücken und halten Sie die [FUNCTION]-Taste und verwenden Sie die [C7]/[C#7]-tasten, um die Lautstärke innerhalb des Bereichs 0 bis 15 einzustellen.
3. Im Bearbeitungsmodus, drücken und halten Sie die [FUNCTION]-Taste und drücken Sie gleichzeitig die [C7]- und [C#7]-Taste, um den Wert auf die Grundeinstellung zurückzusetzen.

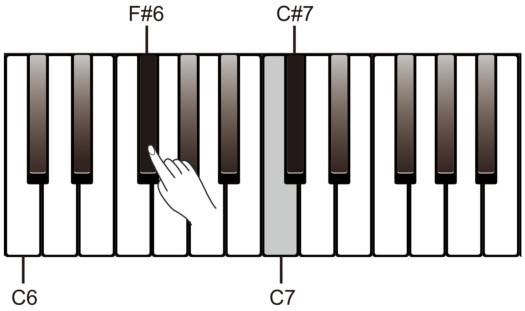

Hinweis:

Im Song Modus ist das Metronom nicht verfügbar.

Tempo

Sie können das Tempo im Bereich von 30 bis 280 einstellen.

1. Drücken und halten Sie die [FUNCTION]-Taste und verwenden Sie die [F4]/[F#4]-Tasten, um das Tempo zu verändern.
2. Drücken und halten Sie die [FUNCTION]-Taste und drücken Sie gleichzeitig die [F4]- und [F#4]-Taste, um das Tempo auf die Grundeinstellung “120” zurückzusetzen. Im Song Modus wird das Tempo auf das voreingestellte Songtempo zurückgesetzt.
3. Drücken und halten Sie die [FUNCTION]-Taste und verwenden Sie die [>]/[<]-Tasten, um das Tempo in 10er-Schritten zu verändern.
4. Drücken und halten Sie die [FUNCTION]-Taste und verwenden Sie die [G4] – [E5]-Tasten, um einen Tempowert einzugeben. Drücken Sie, zum Beispiel [A4], [G#4] und [B4] nacheinander, um den Tempowert 214 einzugeben.
5. Drücken und halten Sie die [FUNCTION]-Taste und tippen Sie die [E4]-Taste, im gewünschten Tempo an. Das Instrument wird das Metronom im getippten Tempo starten.

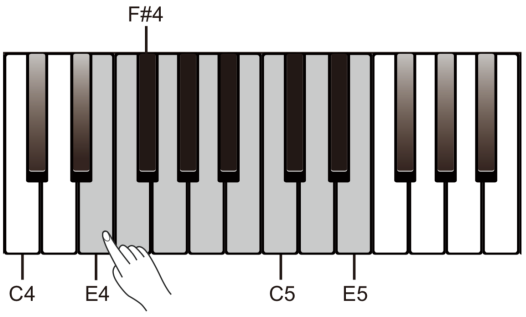

Tasten	Beschreibung
[F4]/[F#4]	Das Tempo um den Wert 1 erhöhen/senken.
[F4]+[F#4]	Auf das Ursprungstempo zurücksetzen.
[>]/[<]	Das Tempo um den Wert 10 erhöhen/senken.
[G4] – [E5]	Einen bestimmten Tempowert eingeben (3 Tasten)
[E4]	Das getippte Tempo einstellen.

Hinweis:

1. Geben Sie das Tempo immer dreistellig an, wenn Sie die [G4] – [E5]-Tasten verwenden. Drücken Sie beispielsweise [G4], [C#5] und [B4] nacheinander, um den Tempowert 64 einzugeben.
2. Wenn Sie die [E4]-Taste im Ruhestand im Metronomtakt antippen, wird das Instrument das Metronom im Tempo der letzten beiden Schläge starten.

DSP Effekte

Mithilfe der DSP Effekte verleihen Sie Ihrem Spiel auf vielfältige Weise mehr Atmosphäre und Tiefe.

Hall

1. Drücken und halten Sie die [FUNCTION]-Taste und drücken Sie die [SONG RVB]-Taste, um den Hall-Effekt ein- oder auszuschalten.
2. Drücken und halten Sie die [FUNCTION]-Taste und drücken Sie die [E6]-Taste, um die Hall Einstellungen zu bearbeiten.
3. Im Bearbeitungsmodus, drücken und halten Sie die [FUNCTION]-Taste und verwenden Sie die [C7]/[C#7]-tasten, um einen Hall Typ zwischen 1 und 5 auszuwählen.
4. Im Bearbeitungsmodus, drücken und halten Sie die [FUNCTION]-Taste und drücken Sie gleichzeitig die [C7]- und [C#7]-Taste, um den Hall Typ auf die Grundeinstellung Typ 3 “Church” zurückzusetzen.

Hall Typ	Beschreibung
1	Room
2	Hall
3	Church
4	Delay
5	Pan delay

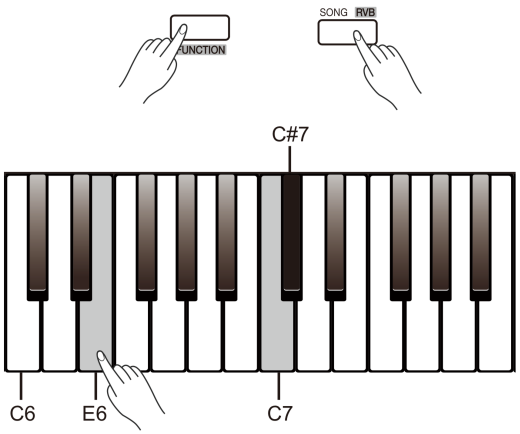

Chorus

1. Drücken und halten Sie die [FUNCTION]-Taste und drücken Sie die [▶/■ CHO]-Taste, um den Chorus-Effekt ein- oder auszuschalten.
2. Drücken und halten Sie die [FUNCTION]-Taste und drücken Sie die [F6]-Taste, um die Chorus Einstellungen zu bearbeiten.
3. Im Bearbeitungsmodus, drücken und halten Sie die [FUNCTION]-Taste und verwenden Sie die [C7]/[C#7]-tasten, um einen Chorus Typ zwischen 1 und 5 auszuwählen.
4. Im Bearbeitungsmodus, drücken und halten Sie die [FUNCTION]-Taste und drücken Sie gleichzeitig die [C7]- und [C#7]-Taste, um den Chorus Typ auf die Grundeinstellung Typ “Chorus 2” zurückzusetzen.

Chorus Typ	Beschreibung
1	Chorus 1
2	Chorus 2
3	Chorus 3
4	Flanger
5	Rotary

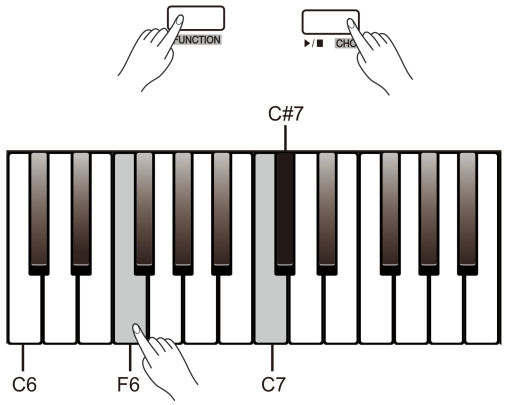

D.A.S. (Dynamic Acoustic System)

Die von menschlichen Ohren wahrgenommene Lautheit von Klang variiert über das Frequenzspektrum. Wenn die Audio-Lautstärke abnimmt, verringert sich die Empfindlichkeit des menschlichen Ohrs gegenüber extrem hohen und niedrigen Frequenzen. Daher kann es vorkommen, dass der Klang bei niedriger Lautstärke “dünn” erscheint, da Bass- und Treble-Frequenzen verloren gehen.

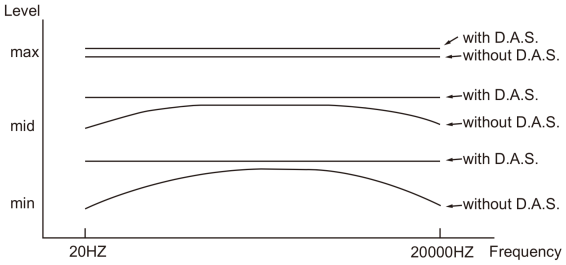

Die D.A.S.-Funktion passt den Klang des Instruments dynamisch der Gesamtlautstärke an, und sorgt somit für eine verbesserte Klangbalance mit einem klaren, natürlichen und reichhaltigen Klang.

Die D.A.S.-Funktion ein- oder ausschalten

Drücken und halten Sie die [FUNCTION]-Taste und drücken Sie die [A7]-Taste, um D.A.S. ein- oder auszuschalten.

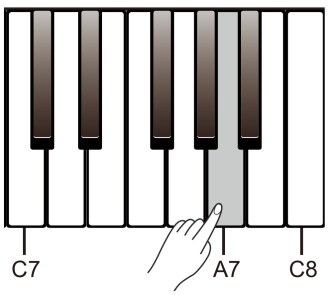

Hinweis:
Die D.A.S.-Funktion wird automatisch aktiviert, wenn Sie das Gerät einschalten.

Dieses Instrument verfügt über eine Vielfalt an eingespeicherten Songs. Siehe Song Liste für Details.

Songs abspielen

1. Alle Songs in einer Schleife abspielen.
Drücken Sie die [SONG RVB]-Taste, um die Wiedergabe aller voreingestellten Songs in einer Schleife zu starten. Die Tastenanzeige leuchtet auf.

2. Einen ausgewählten Song in einer Schleife abspielen.
Nachdem die Song Wiedergabe beendet wurde, drücken Sie die [▶/■ CHO]-Taste, um den aktuell ausgewählten Song in einer Schleife abzuspielen.

3. Einen Song auswählen.
Während der Song wiedergabe, verwenden Sie die [>]/[<]-Tasten, um den gewünschten Song auszuwählen. Alternativ können Sie auch die [FUNCTION]-Taste gedrückt halten und die [D#3] – [C4]-Tasten verwenden, um einen bestimmten Song auszuwählen.

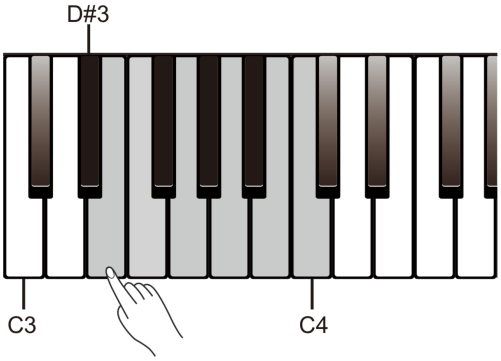

4. Die Wiedergabe anhalten.
Während der Song Wiedergabe, drücken Sie die [SONG RVB]-/[▶/■ CHO]-Taste, um die Wiedergabe anzuhalten.

Hinweis:

Wenn Sie die [D#3] – [C4]-Tasten verwenden müssen Sie insgesamt 2 Tasten drücken, um einen Song auszuwählen. Zum Beispiel, drücken und halten Sie die [FUNCTION]-Taste und drücken Sie [D#3] und [B3] nacheinander, um den Song “08” auszuwählen.

Songs üben

Alle voreingestellten Songs können mit stumm geschalteter Melodie geübt werden.

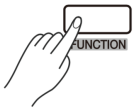

1. Drücken und halten Sie die [FUNCTION]-Taste, und drücken Sie die [C#4]-Taste, um die Melodie der linken Hand stumm zu schalten. Sie können nun die linke Hand des Songs üben. Wiederholen Sie den Vorgang, um die Melodie der linken Hand wieder einzuschalten.

2. In gleicher Weise, drücken und halten Sie die [FUNCTION]-Taste, und drücken Sie die [D4]-Taste, um die Melodie der rechten Hand stumm zu schalten. Sie können nun die rechte Hand des Songs üben.

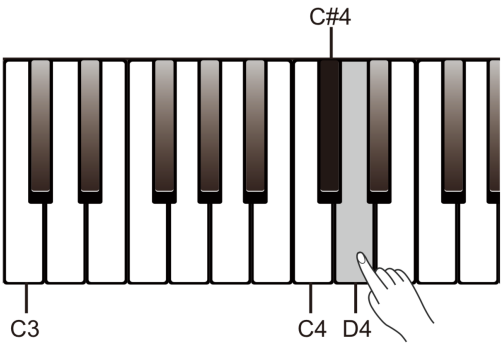

Song Aufnahme

Sie können Ihre Darbietung aufnehmen, als Benutzersong auf dem Instrument abspeichern, und anschließend wiedergeben.

Aufnahme vorbereiten

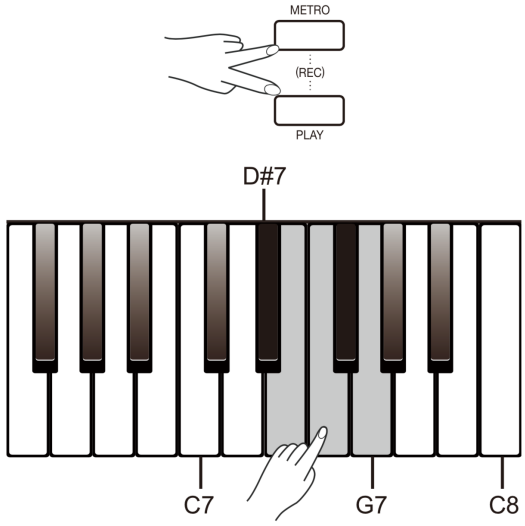

1. Bevor Sie die Aufnahme starten, müssen Sie einen Benutzersong auswählen, auf den die Aufnahme gespeichert werden soll. Drücken Sie die [METRO]- und [PLAY]-Tasten gleichzeitig, und verwenden Sie die [D#7] – [G7]-Tasten, um einen Benutzersong auszuwählen.

2. Sie gelangen nun in den Aufnahme Standby-Modus. Die Anzeige der [▶/■ CHO]-Taste leuchtet blinkend auf. Sie können nun den gewünschten Sound, das Tempo usw. für die Aufnahme einstellen.

Aufnahme starten

Im Aufnahme Standby-Modus, drücken Sie die [▶/■ CHO]-Taste, oder spielen Sie einfach auf dem Keyboard, um die Aufnahme zu starten. Die Anzeigen für [METRO] und [PLAY] leuchten dauerhaft.

Hinweis:

Wenn der ausgewählte Benutzersong bereits Daten enthält, werden diese nach der Aufnahme überschrieben.

Aufnahme beenden

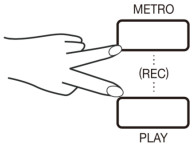

1. Wenn Sie während der Aufnahme die [METRO]- und [PLAY]-Taste gleichzeitig drücken, wird die Aufnahme beendet und gespeichert. Die Anzeigen der [METRO]- und [PLAY]-Tasten erlöschen.

2. Sollte der Speicherplatz während der Aufnahme voll werden, wird die Aufnahme automatisch beendet und gespeichert. Die Anzeigen der [METRO]- und [PLAY]-Tasten erlöschen.

Aufnahme wiedergeben

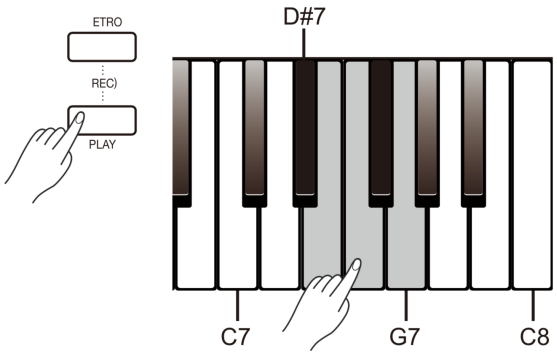

1. Nach der Aufnahme, drücken und halten Sie die [PLAY]-Taste, und verwenden Sie die [D#7] – [G7]-Tasten, um eine Aufnahme auszuwählen.

2. Drücken Sie die [PLAY]-Taste, um die Wiedergabe zu starten. Die Anzeige der Taste leuchtet dauerhaft auf.

3. Um die Wiedergabe anzuhalten, drücken Sie erneut die [PLAY]-Taste. Die Anzeige der Taste erlischt.

Aufnahme löschen

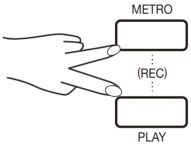

1. Alle Benutzersongs löschen.
Drücken und halten Sie die [METRO]- und [PLAY]-Tasten, und schalten Sie das Gerät ein. Dieser Vorgang wird alle Benutzersongs löschen.

2. Einen bestimmten Benutzersong löschen.
Wenn Sie in der Benutzersong Auswahl die [METRO]- und [PLAY]-Tasten gleichzeitig drücken, wird der ausgewählte Song gelöscht.

Hinweis:

Die gespeicherten Benutzersongs gehen nicht verloren, wenn Sie das Gerät ausschalten.

Duett

Die Duett Funktion wird ihre Darbietung bereichern. Spielen Sie einfach einen Akkord mit der linken Hand, und das Instrument wird ein passendes Duett Pattern dazu spielen und eine schöne Melodie finden.

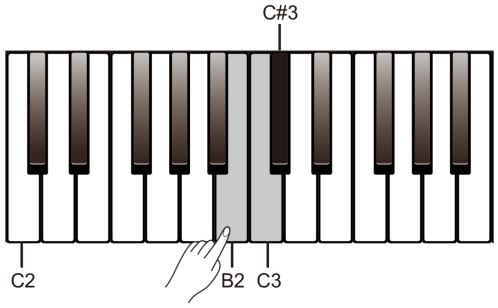

Duett Funktion ein- oder ausschalten.

Drücken und halten Sie die [FUNCTION]-Taste, und drücken Sie die [B2]-Taste, um die Duett Funktion ein- oder auszuschalten.

Duett Pattern auswählen.

Drücken und halten Sie die [FUNCTION]-Taste, und verwenden Sie die [C3]/[C#3]-Tasten, um ein Duett Pattern auszuwählen. Es gibt 32 Duett Patterns. Die Grundeinstellung ist “01”.

Hinweis:

Jeder Sound ist mit einem voreingestellten Duett Pattern verknüpft. Wenn Sie also den Sound wechseln, ändert sich auch entsprechend das voreingestellte Duett Pattern.

Splitpunkt setzen.

Wenn Sie die Duett Funktion nutzen, wird die Klaviatur in zwei Bereiche unterteilt. Im Bereich der linken Hand können Sie Akkorde spielen, im Bereich der rechten Hand die Melodie. Der voreingestellte Splitpunkt ist derselbe wie der der Lower Funktion: F#3 (34). Sie können den Splitpunkt beliebig versetzen.

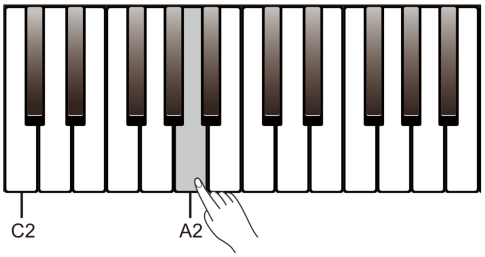

1. Drücken und halten Sie die [FUNCTION]-Taste, und drücken Sie die [A2]-Taste, um den Splitpunkt zu bearbeiten. Drücken Sie nun die Taste auf der Klaviatur, auf der der neue Splitpunkt liegen soll.
2. Lassen Sie die [FUNCTION]-Taste los, um den Bearbeitungsmodus zu verlassen.

Twinova

Die Twinova Funktion unterteilt die Klaviatur in zwei identische Bereiche, was Stimmung und Sound angeht, ein. Somit können Sie zu zweit mit einem Freund oder Lehrer spielen.

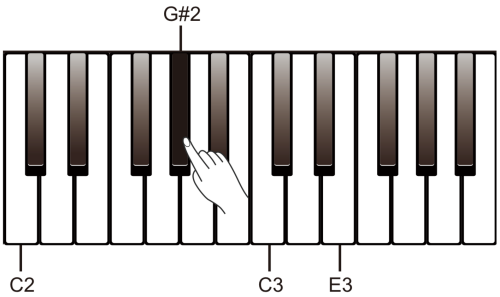

Twinova Funktion ein- oder ausschalten.

Drücken und halten Sie die [FUNCTION]-Taste, und drücken Sie die [G#2]-Taste, um die Twinova Funktion ein- oder auszuschalten.
Der voreingestellte Splitpunkt liegt bei E3 (32). Im Twinova Modus können Sie die Dual oder Lower Funktionen nicht verwenden.

Sound für Twinova wählen.

Die obere Stimme, die ausgewählt wurde, bevor die Twinova Funktion eingeschaltet wurde, bestimmt den Sound beider Bereiche. Verwenden Sie die [>]/[<]-Tasten, oder drücken und halten Sie die [FUNCTION]-Taste, und drücken Sie eine der [A0] – [C2]-Tasten, um den Sound zu wechseln.

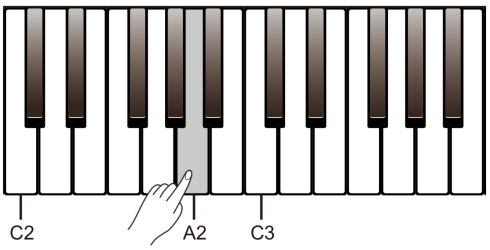

Splitpunkt für Twinova setzen.

1. Im Twinova Modus, drücken und halten Sie die [FUNCTION]-Taste, und drücken Sie die [A2]-Taste, um den Splitpunkt zu verändern. Drücken Sie nun eine der [C3] – [C6]-Tasten, um den Splitpunkt festzulegen.
2. Lassen Sie die [FUNCTION]-Taste los, um den Beabeitungsmodus zu verlassen.

Oktave für Twinova festlegen.

Diese Funktion verschiebt die Stimmung des Keyboards um eine Oktave hoch oder herunter. Diese Funktion ist nur im Twinova Modus verfügbar. Die Oktave beider Bereiche werden gemeinsam festgelegt. Die Oktaveinstellung wird zurückgesetzt, sobald Sie den Twinova Modus beenden.

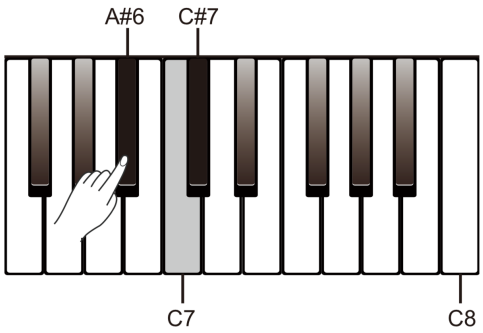

1. Drücken und halten Sie die [FUNCTION]-Taste, und drücken Sie die [A#6]-Taste, um die Oktaveinstellung zu bearbeiten.

2. Im Bearbeitungsmodus, drücken und halten Sie die [FUNCTION]-Taste, und verwenden Sie die [C7]/[C#7]-Tasten, um die Einstellung zu verändern.

3. Im Bearbeitungsmodus, drücken und halten Sie die [FUNCTION]-Taste und drücken Sie gleichzeitig die [C7]- und [C#7]-Taste, um die Grundeinstellung “0” wiederherzustellen.

Hinweis:

Die Twinova Funktion ist im Song- oder Demomodus nicht verfügbar.

MIDI Out-Kanal

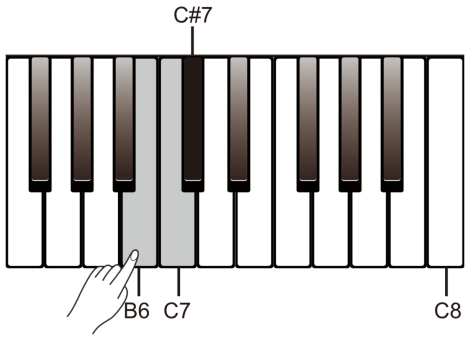

1. Drücken und halten Sie die [FUNCTION]-Taste, und drücken Sie die [B6]-Taste, um die Einstellung des MIDI Out-Kanals zu bearbeiten.

2. Im Bearbeitungsmodus, drücken und halten Sie die [FUNCTION]-Taste, und verwenden Sie die [C7]/[C#7]-Tasten, um die Einstellung im Bereich 01 bis 16 zu verändern.

3. Im Bearbeitungsmodus, drücken und halten Sie die [FUNCTION]-Taste und drücken Sie gleichzeitig die [C7]- und [C#7]-Taste, um die Grundeinstellung “01” wiederherzustellen.

Signalton

Dieses Instrument erzeugt einen Signalton, wenn Sie das Keyboard verwenden, um eine Einstellung zu verändern. Diese Funktion ist automatisch aktiviert.

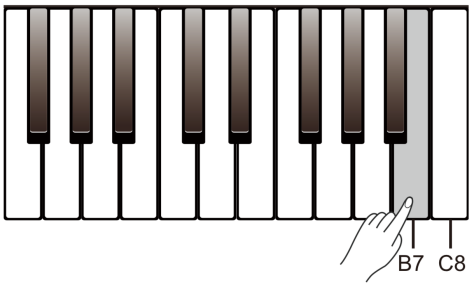

Drücken und halten Sie die [FUNCTION]-Taste, und drücken Sie die [B7]-Taste, um die Signalton Funktion ein- oder auszuschalten.

Fehlerbehebung

Problem	Mögliche Ursache und Behebung
Die Lautsprecher erzeugen einen Pop-Geräusch, wenn das Gerät ein- oder ausgeschaltet wird.	Dies ist normal und kein Grund zur Sorge.
Es wird kein Ton ausgegeben, wenn das Instrument gespielt wird.	Überprüfen Sie, ob die Gesamtlautstärke zu niedrig eingestellt wurde, oder ob Kopfhörer an Anschluss 2 angeschlossen sind.
Es wird kein Ton ausgegeben, wenn das Instrument gespielt wird.	Ein Mobiltelefon in unmittelbarer Nähe des Instruments kann zu Störungen führen. Um dies zu verhindern, schalten Sie das Mobiltelefon ab oder verwenden Sie es mit größerem Abstand zum Instrument.
Das Instrument wird nicht von Ihrem Computer erkannt, wenn Sie es anschließen.	Überprüfen Sie, dass das USB Kabel vollständig angeschlossen ist. Versuchen Sie das Instrument an einen anderen USB Anschluss des Computers anzuschließen. Das Instrument erfordert keinen Treiber auf dem Computer.

Technische Details

Keyboard	
Tastaur	88 gewichtete Tasten mit Hammermechanik und Triple Sensoren
Anschlagsdynamik	5 Typen, Aus
Sounds	
Poliphonie (max.)	128
Sounds	20
Lagen	Links, Rechts1, Rechts2
Split	Ja
Duo (Twinova)	Ja
Effekte	
Hall	5 Typen, Aus
Chorus	5 Typen, Aus
Performance Erweiterung	
Duett	32 Typen
Song & Aufnahme	
Musiksammlung	60 Songs mit L/R Hand Übungen
Sequencer	5 Benutzersongs
Demo	1 Piano Demo, 20 Sound Demos
Tonhöhenanpassung	
Transponieren	-12 – +12
Oktavieren	-1 – +1 (Twinova)
Stimmen	-50 – +50

Andere Funktionen	
Metronom	0, 2 – 6
Tempo	30 – 280
Andere	Sound Demo, MIDI Out-Kanal, D.A.S.
Anschlüsse	
Interaktion & Erweiterung	USB MIDI, PC Software
Kopfhörer	2 Standard-stereo
Pedale	Sustain, Weich, Sostenuto
USB	USB MIDI
Input	Standard-stereo
Output	Standard-stereo
Stromversorgung	
Spannung	DC15V / 2500mA
Ausschaltschutz	Ja
Verstärker & Lautsprecher	
Verstärker	20W x 2
Lautsprecher	10W x 2
Abmessungen & Gewicht	
Abmessungen LBH (mm)	1320 x 440 x 853
Gewicht (kg)	41.5

* Veränderungen aller Spezifikationen und Erscheinungsbilder vorbehalten.

Sound Liste

No.	Voice Name
1	Grand Piano
2	Grand Piano 2
3	Chorus Piano
4	E.Piano 1
5	E.Piano 2
6	Harpsichord
7	Clavi
8	Music Box
9	Vibraphone
10	Drawbar Organ
11	Jazz Organ
12	Percussive Organ
13	Rock Organ
14	Pipe Organ
15	Accordion
16	Harmonica
17	Nylon Guitar
18	Soprano Sax
19	String Ensembles
20	Flute

Song Liste

No.	Song Name
1	The Entertainer
2	Rialto Ripples (Rag)
3	Neapolitan Song
4	Waltzes
5	Turkish March
6	Schos Doll's Dance No. 2
7	Minuet In D Major
8	Inquietude
9	Italian Polka
10	Moment Musical
11	Prelude In C-Sharp Major
12	The Happy Farmer
13	The Rag-Time Dance
14	Piano Sonata In C Major, K.330. III
15	Mazurka
16	Prelude In E Major
17	Piano Sonata In A Major, K.331. I
18	Waltz For Piano In G-Sharp Minor
19	Gavotte
20	L' Arabesque
21	Austria Variation
22	Schos Doll's Dance No. 7
23	To A Wild Rose
24	Gavotte I
25	Waltz
26	Minuet In G Major (BWV Anh. 116)
27	Innocence
28	Tchaikovsky Waltz
29	Salut d' Amour
30	Barcarolle
31	Robot Doll
32	Consolation
33	2-Part Invention #13 In A Minor.B.W. Iii
34	Minuet In G Major (BWV Anh. 114)
35	Barcarolle
36	Norwegian Dance No.2
37	Moseta Dance
38	The Small Gathering
39	The Return
40	The Wagtail
41	Bulie Dance
42	Tender Blossom
43	Grace
44	Cherish The Memories
45	Chopsticks
46	Four Little Swans
47	Progress
48	Eclogue
49	The Limpid Stream
50	Brave Cavalier
51	The Chatterbox
52	Tarantella
53	Frankness
54	Tender Grieving
55	The Farewell
56	The Chase
57	Habanera
58	Prelude In C Major
59	Fountain
60	Fur Elise

Demo Liste

No.	Song Name
1	Fantasia

MIDI Einbindungsgrafik

Function		Transmitted	Recognized	Remarks
Basic Channel	Default	1ch	ALL	
	Changed	1–16ch	1–16ch	
Mode	Default	×	3	
	Messages	×	3	
	Altered	**********	×	
Note Number	Note	0–127	0–127	
	:True voice	**********	0–127	
Velocity	Note on	○ 9nH,V=1–127	○ 9nH,V=1–127	
	Note off	× (9nH,V=0)	○(9nH,V=0; 8nH,V=0–127)	
After Touch	key's	×	×	
	Ch's	×	×	
Pitch Bend		×	○	
Control Change	0	○	○	Bank Select
	1	×	○	Modulation
	5	×	○	Portamento Time
	6	○	○	Data Entry
	7	○	○	Volume
	10	×	○	Pan
	11	×	○	Expression
	64	○	○	Sustain Pedal
	65	×	○	Portamento ON/OFF
	66	○	○	Sostenuto Pedal
	67	○	○	Soft Pedal
	80	○	○	Reverb Program
	81	○	○	Chorus Program
	91	○	○	Reverb Level
	93	○	○	Chorus Level
	120	○	○	All Sound Off
	121	×	○	Reset All Controllers
	123	○	○	All Notes Off
Program Change		○	○	
	:True	**********	1–127	
System Exclusive		×	○	
System Common	:Song Position	×	×	
	:Song Select	×	×	
	:Tune	×	×	
System Real Time	:Clock	○	×	
	:Commands	× *1	× *1	
Aux Messages	:LOCAL ON/OFF	×	×	
	:Active sense	×	○	
	:Reset	×	○	

Notes: *1

When the accompaniment is started, an FAH message is transmitted.
When the accompaniment is stopped, an FCH message is transmitted.

- Mode 1: OMNI ON, POLY
- Mode 2: OMNI ON ,MONO
- Mode 3: OMNI OFF, POLY
- Mode 4: OMNI OFF, MONO

○: YES
×: NO